SAMSUNG

Climate Solutions

CLIMA COMFORT
www.clima-comfort.com.pl
tel: 91 422 70 32 / 697 677 767

Produkt Katalog

Domowe i lekkie komercyjne

2020

Najważniejsze informacje na rok 2020

Wind-Free™

W 2017 r. Samsung wprowadził na rynek pierwszy klimatyzator z technologią Wind-Free™. Technologia chłodzenia Wind-Free™ delikatnie i równomiernie rozprowadza świeże powietrze przez tysiące mikrootworów, tworząc wrażenie „powietrza nieruchomego"[1]. Umożliwia ona komfortowe życie, pracę i relaks bez nieprzyjemnych zimnych przeciągów. W roku 2020 Samsung wprowadza zupełnie nową linię Wind-Free™ o zmodernizowanym wzornictwie, wyposażoną w nowe inteligentne technologie poprawiające komfort w pomieszczeniach i zwiększające efektywność energetyczną.

Wind-Free™ Elite

A+++ | A+++

Wind-Free™ Chłodzenie · Sterowanie przy pomocy Wi-Fi · AI Auto Comfort · Filtr Tri-Care · Czujnik ruchu · Czynnik chłodniczy R32

- Nowa sprężarka z technologią Digital Inverter Boost dla zwiększenia efektywności energetycznej.
- Wyposażona w protokół komunikacyjny NASA.
- Rozwiązania do budynków mieszkalnych (RAC) w zakresie wydajności 2,5-3,5 kW.
- Urządzenie typu Multisplit FJM w zakresie wydajności 2,0-6,8 kW.

Wind-Free™ Avant

A++ | A++

Wind-Free™ Chłodzenie · Sterowanie przy pomocy Wi-Fi · AI Auto Comfort · Filtr Tri-Care · Czynnik chłodniczy R32

- Nowa sprężarka z technologią Digital Inverter Boost dla zwiększenia efektywności energetycznej.
- Wyposażona w protokół komunikacyjny NASA.
- Rozwiązania do budynków mieszkalnych (RAC) w zakresie wydajności 2,5-6,8 kW.
- Urządzenie typu Multisplit FJM w zakresie wydajności 2,0-6,8 kW.
- Rozwiązania do budynków komercyjnych (CAC) w zakresie wydajności 2,6-7,1 kW.

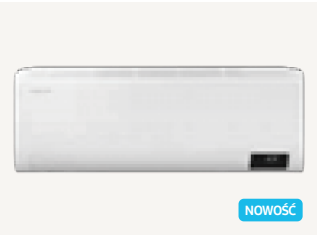

Wind-Free™ Comfort

A++ | A+

Wind-Free™ Chłodzenie · Sterowanie przy pomocy Wi-Fi · AI Auto Comfort · Czynnik chłodniczy R32

- Nowa sprężarka z technologią Digital Inverter Boost dla zwiększenia efektywności energetycznej.
- Wyposażona w protokół komunikacyjny NASA.
- Rozwiązania do budynków mieszkalnych (RAC) w zakresie wydajności 2,5-6,8 kW.
- Urządzenie typu Multisplit FJM w zakresie wydajności 2,0-6,8 kW.

1 ASHRAE (American Society of Heating, Refrigeration, and Air-Conditioning Engineers) definiuje „powietrze nieruchome" jako prądy powietrzne o prędkości poniżej 0,15 m/s, bez chłodnych przeciągów.

Wraz z zapowiedzią nowej serii Wind-Free™ Samsung odnawia jednocześnie swoją ofertę innych klimatyzatorów ściennych na rok 2020. Nowe modele Samsung Cebu i Luzon, które zastąpiły nowe modele Triangle i Boracay, korzystają z podobnych usprawnień technologicznych i są wyposażone w tę samą nowo zaprojektowaną platformę o prostokątnej i wyraźnej sylwetce, która harmonijnie dopasowuje się do każdej przestrzeni.

Cebu

A++ | A+

Sterowanie przy pomocy Wi-Fi · AI Auto Comfort · Czynnik chłodniczy R32

- Nowa sprężarka z technologią Digital Inverter Boost dla zwiększenia efektywności energetycznej.
- Wyposażona w protokół komunikacyjny NASA.
- Rozwiązania do budynków mieszkalnych (RAC) w zakresie wydajności 2,5-6,8 kW.
- Urządzenie typu Multisplit FJM w zakresie wydajności 2,0-6,8 kW.

Luzon

A++ | A+

Czynnik chłodniczy R32

- Nowa sprężarka z technologią Digital Inverter Boost dla zwiększenia efektywności energetycznej.
- Wyposażona w protokół komunikacyjny NASA.
- Rozwiązania do budynków mieszkalnych (RAC) w zakresie wydajności 2,5-6,8 kW.
- Urządzenie typu Multisplit FJM w zakresie wydajności 2,0-6,8 kW.

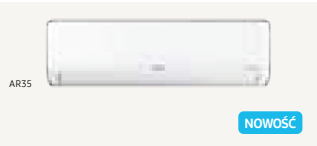

AR35

A++ | A+

Czynnik chłodniczy R32

- AR35 do budynków mieszkalnych (RAC) w zakresie wydajności 2,5-6,8 kW.

Przedstawione etykiety energetyczne są oparte na wersjach 9k Btu i są zgodne z klasyfikacją etykiet UE nr 626/2011 (LOT10) 2019, w skali od D do A+++. Bardziej szczegółowe informacje o produkcie i specyfikacje techniczne można znaleźć na odpowiednich stronach niniejszego katalogu produktów.

Produkt przegląd

Domowe (RAC)

Klimatyzator typu monosplit Samsung Residential jest stosunkowo łatwy w montażu i składa się z jednostki zewnętrznej oraz pojedynczej naściennej jednostki wewnętrznej. Jest to idealne rozwiązanie do chłodzenia lub ogrzewania pojedynczych pomieszczeń - od salonów po sypialnie.

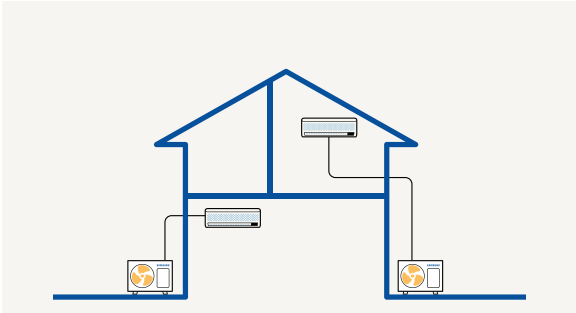

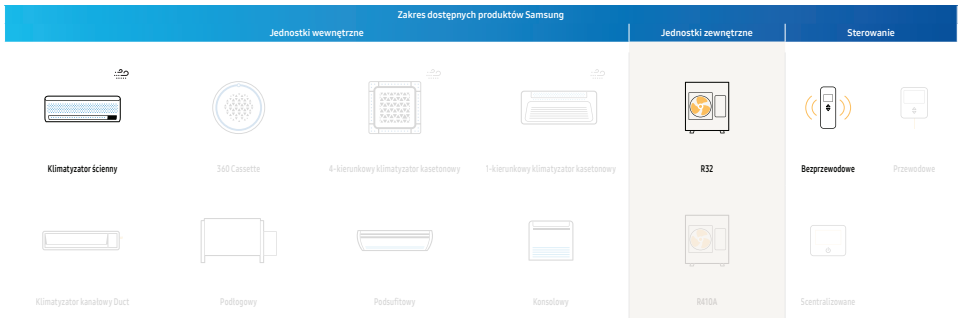

System Multi Split (FJM)

Wszechstronność klimatyzatora Samsung Multi Split pozwala na możliwość podłączenia jednostki zewnętrznej do maksymalnie pięciu jednostek wewnętrznych. Jest to opcja zalecana w przypadku konieczności indywidualnego zarządzania wewnętrznymi warunkami klimatycznymi w wielu pomieszczeniach, np. w domach lub małych firmach.

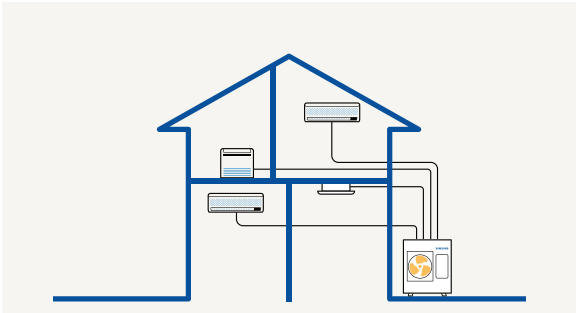

Komercyjne (CAC)

System klimatyzacji Samsung Commercial jest przeznaczony do chłodzenia lub ogrzewania większych obszarów, wymagających większej wydajności i jednoczesnego działania wielu jednostek wewnętrznych. Jest to optymalne rozwiązanie klimatyczne dla lekkich zastosowań komercyjnych, takich jak średnie powierzchnie handlowe lub biura.

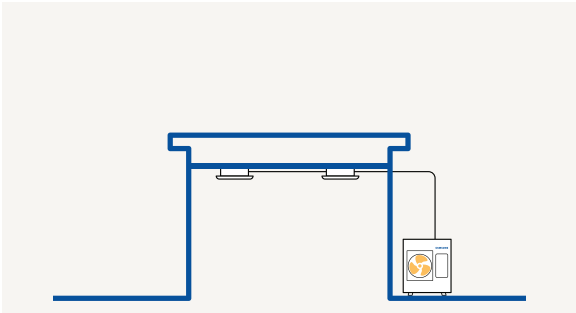

Rysunki schematyczne służą wyłącznie do celów ilustracyjnych. Dokładne informacje na temat instalacji można znaleźć w instrukcji montażu. Wybór produktu jest uzależniony od konkretnych warunków zastosowania. Bardziej szczegółowe informacje o produkcie i specyfikacje techniczne można znaleźć na odpowiednich stronach niniejszego katalogu produktów.

= dostępny w wersji Wind-Free™. Wersja klimatyzatora ściennego w wersji Wind-Free™ dla zastosowań komercyjnych (CAC) będzie dostępna od połowy 2020 roku.

Innowacje w szczegółach

Klimatyzator ścienny

Szybkie chłodzenie

Klimatyzatory naścienne Samsung z technologią Wind-Free™ szybko schładzają całe pomieszczenie, zapewniając ludziom komfort w dowolnym czasie i miejscu. Powerboost z technologią Digital Inverter TT (Twin Tube) radykalnie skraca czas potrzebny do osiągnięcia przez sprężarkę maksymalnej mocy po rozpoczęciu pracy, dzięki czemu chłodzi ona powietrze o 43% szybciej[1]. Zaawansowana konstrukcja posiada również o 15 % większy wentylator, o 18 % szerszy wlot i 31 % szersze łopatki niż modele konwencjonalne. Oznacza to, że chłodne powietrze rozprasza się dalej i szerzej w każdym zakątku pomieszczenia, sięgając nawet do 15 metrów[2].

[1] Test przeprowadzony na modelu AR12TXCAAWKEU w porównaniu z konwencjonalnym modelem Samsung AQ12EASER w określonych warunkach testowych i wyniki mogą się różnić w zależności od czynników środowiskowych i zastosowania.
[2] Test przeprowadzony na modelu AR24TXFCAWKNEU w określonych warunkach i wyniki mogą się różnić w zależności od czynników środowiskowych i zastosowania.

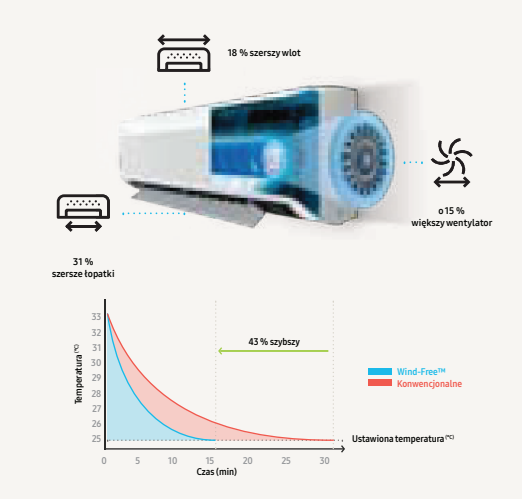

AI Auto Comfort

AI Auto Comfort wprowadza mieszkańców w świat inteligentnej klimatyzacji[1]. Aby życie było prostsze i bardziej efektywne, automatycznie optymalizuje różne tryby pracy, analizując warunki panujące w pomieszczeniu i schematy użytkowania[2]. W oparciu o preferowaną przez użytkownika temperaturę i temperaturę na zewnątrz automatycznie przełącza się na najbardziej odpowiedni tryb, w tym Wind-Free™, Fast i Normal Cooling, aby utrzymać w pomieszczeniu optymalne, komfortowe warunki.

[1] AI = Sztuczna Inteligencja. Wymagane jest połączenie Wi-Fi i konto aplikacji Samsung SmartThings.
[2] Przechowuje dane i preferencje użytkownika oraz schematy użytkowania, umożliwiając zaproponowanie najbardziej użytecznych opcji.

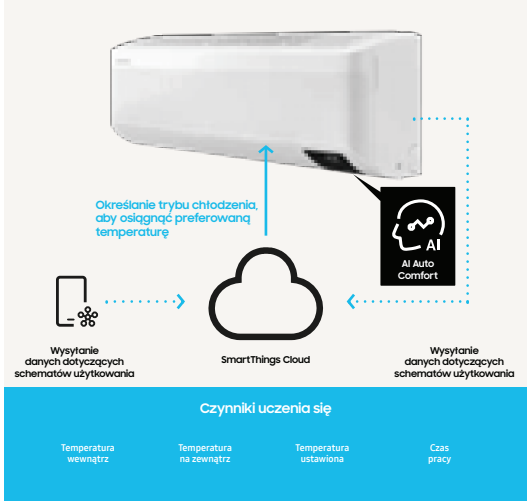

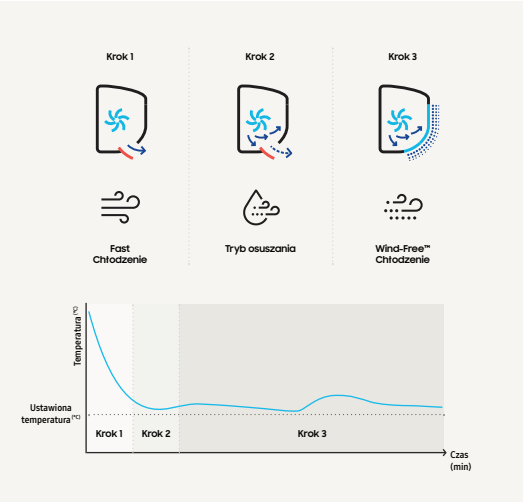

Wind-Free™ Cooling

Tryb Wind-Free™ Cooling zapewnia komfortowe chłodzenie pomieszczenia. Chłodzi delikatnie i cicho, rozpraszając powietrze przez 23 000 mikrootworów, dzięki czemu likwiduje efekt nieprzyjemnego uczucia zimna na skórze. Powoduje to powstanie środowiska „powietrza nieruchomego"[1] o bardzo niskiej prędkości i ograniczonym hałasie[2]. Zaawansowana struktura przepływu powietrza w tym trybie oznacza również, że chłodzi on coraz szerszy i większy obszar bardziej równomiernie. Zużywa przy tym o 77% mniej energii niż tryb Fast Cooling[3], dzięki czemu pozwala zachować komfortowe chłodzenie przy jednoczesnym obniżeniu kosztów energii.

[1] ASHRAE (American Society of Heating, Refrigeration, and Air-Conditioning Engineers) definiuje „powietrze nieruchome" jako prądy powietrzne o prędkości poniżej 0,15 m/s, bez chłodnych przeciągów.
[2] Test przeprowadzany na modelu AR12TXCAAWKNEU w środowisku bezechowym. Tryb Wind-Free™ generuje 23 dB(A) hałasu, w porównaniu z 26 dB(A) wytwarzanym przez konwencjonalny model Samsunga. Poziom ciśnienia akustycznego jest wartością względną, zależną od odległości i środowiska akustycznego. Poziom ciśnienia akustycznego może się różnić w zależności od warunków pracy.
[3] Test przeprowadzony na modelu AR12TVEAAWKNAP w określonych warunkach testowych, w oparciu o pobór mocy w trybie Fast Cooling vs. tryb Wind-Free™ Cooling.

Inteligentne sterowanie

Kontroluje temperaturę w domu, zawsze i wszędzie. Aplikacja SmartThings[1] umożliwia zdalne sterowanie klimatyzatorem. Jedno naciśnięcie przycisku pozwala na włączenie lub wyłączenie klimatyzatora, wybranie trybu chłodzenia, zaplanowanie pracy klimatyzatora i monitorowanie zużycia energii. A dzięki systemowi sztucznej inteligencji (AI) Bixby 2.0[1], użytkownik może po prostu poinformować urządzenie, czego oczekuje[2], a urządzenie spełni jego życzenie. Analizuje nawet otoczenie, preferowany tryb i temperaturę oraz sugeruje najlepsze ustawienia dla wnętrza domu.

[1] Dostępny na iPhone'ach i urządzeniach z systemem Android. Wymagane jest połączenie Wi-Fi i konto aplikacji Samsung SmartThings.
[2] Sterowanie głosowe w języku angielskim (USA, Wielka Brytania, Indie), chińskim, koreańskim, francuskim, niemieckim, włoskim i hiszpańskim. Obsługa w języku portugalskim ma być wprowadzona do końca 2019 roku.

Innowacje w szczegółach

Klimatyzator ścienny

Czujnik ruchu

Efektywnie chłodzi dom, niezależnie od tego, czy ktoś znajduje się wewnątrz. Jeśli detektor ruchu (MDS) wykryje brak ruchu po 20 minutach[1], automatycznie przełącza się na tryb Wind-Free™ w celu oszczędzania energii. W zależności od warunków w trybie Wind-Free™ po 40 minutach zwiększa temperaturę o 2°C. A po kolejnych 40 minutach przechodzi w tryb czuwania (miękkie wyłączenie). Ale po wykryciu jakiejkolwiek aktywności wraca do normalnej pracy. Może być również ustawiony tak, aby uniknąć wdmuchiwania powietrza w kierunku ludzi, lub w taki sposób, że podąża za nimi gdy poruszają się w pomieszczeniach.

[1] Detektor ruchu (MDS) zaczyna wykrywać brak ruchu po upływie co najmniej pięciu minut, a maksymalnie 60 minut.

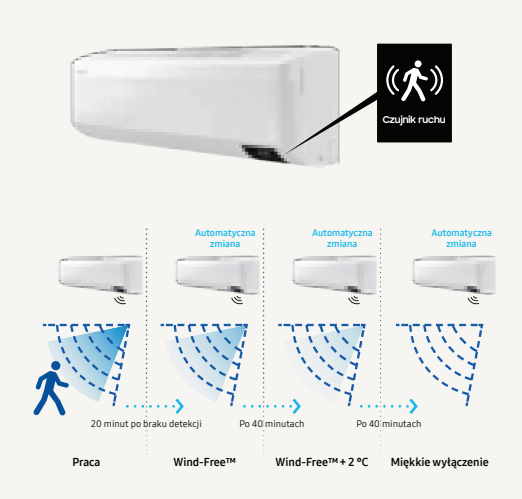

Krok 1: Filtr Easy Plus

Klimatyzator powinien pracować wydajnie przy ograniczonym wysiłku. W przeciwieństwie do konwencjonalnych filtrów, które mogą znajdować się w trudno dostępnych miejscach, filtr Easy Plus jest umieszczony na zewnątrz, w górnej części urządzenia. Oznacza to, że można go łatwo wyjąć i wyczyścić, bez konieczności otwierania pokrywy lub silnego pociągania za nią. Dzięki gęstej siatce filtr bardziej skutecznie wychwytuje pył, dzięki czemu wymiennik ciepła pozostaje czysty i pracuje wydajnie. Specjalna powłoka na filtrze pomaga chronić domowników przed zanieczyszczeniami pochodzącymi z powietrza[1].

[1] Test przeprowadzony w koreańskim laboratorium badawczym (FITI). Dane zostały zmierzone w konkretnych warunkach testowych i mogą się różnić na podstawie czynników środowiskowych i indywidualnego zastosowania.

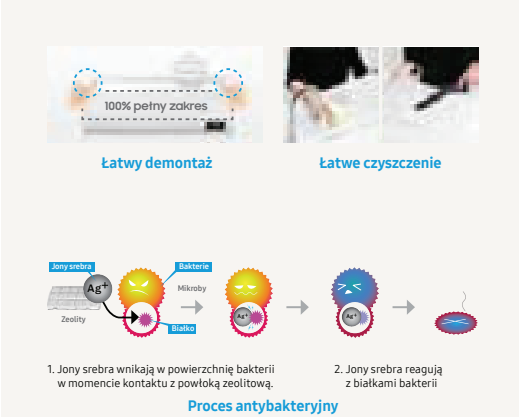

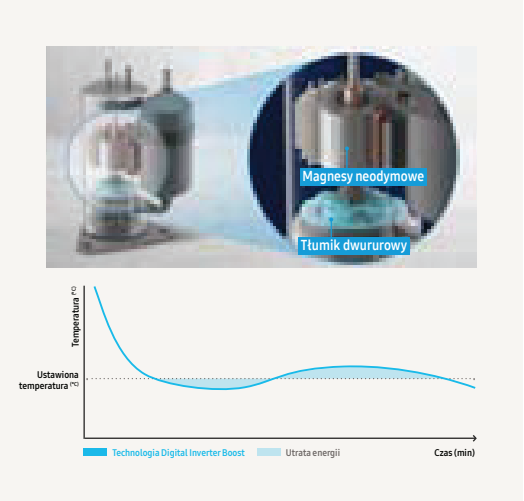

Technologia Digital Inverter Boost

Sprężarka Samsung z technologią Digital Inverter Boost pomaga zaoszczędzić na zużyciu energii. W przeciwieństwie do konwencjonalnych sprężarek o stałej prędkości obrotowej utrzymuje ona żądaną temperaturę bez częstego wyłączania i włączania, co powoduje mniejsze wahania. Dzięki silnym magnesom neodymowym i tłumikowi pracuje wydajnie i wytwarza mniej hałasu i wibracji niż modele konwencjonalne. Podczas chłodzenia optymalizuje zużycie energii, a tym samym zmniejsza jej zużycie nawet o 5 %[1].

[1] Test przeprowadzany na modelu AR09TXCAAWKNEU w porównaniu z poprzednim modelem Samsung Wind-Free™ AR09NXCXAWKNEU.

Krok 2: Filtr Tri-Care

Filtr Tri-Care dba o higienę powietrza i utrzymuje wydajność wymiennika ciepła. Trzy warstwy zawierają filtr o dużej gęstości, który usuwa duże cząstki kurzu, włókna i sierść zwierząt. Posiada również filtr z powłoką zeolitową, który wychwytuje drobiny kurzu i pomaga zmniejszyć ilość potencjalnie niebezpiecznych wirusów, bakterii i alergenów w powietrzu[1].

[1] Test przeprowadzony przez koreańskie laboratorium badawcze (FITI/KRICT) pod kątem właściwości antybakteryjnych i antywirusowych oraz przez japońskie laboratorium badawcze (ITEA) pod kątem właściwości antyalergicznych. Dane zostały zmierzone w konkretnych warunkach testowych i mogą się różnić na podstawie czynników środowiskowych i indywidualnego zastosowania. Test przeprowadzono na modelu AR13TYCABWKNST.

Innowacje w szczegółach

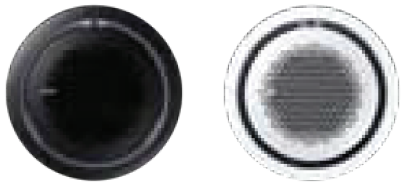

Kasetonowe 360

Cyrkulacyjny przepływ powietrza

W przeciwieństwie do tradycyjnych 4-kierunkowych jednostek kasetonowych[1], które tworzą obszary o nierównomiernym przepływie powietrza[2], klimatyzator kasetonowy 360 zapewnia, że chłodne powietrze dociera do każdego zakątka. Jego okrągły wylot wydmuchuje chłodne powietrze w każdym kierunku. Bezłopatkowa konstrukcja zapewnia komfortowe chłodzenie bez konieczności stosowania zimnego ciągu[3], a brak łopatek blokujących przepływ powietrza pozwala na wysyłanie o 25 % więcej powietrza jeszcze dalej[1].

[1] Testy firmy Samsung porównują klimatyzatory 360 Cassette do ogólnych 4-kierunkowych klimatyzatorów kasetonowych.
[2] Różnica temperatur wynosi mniej niż 0,6°C w promieniu 9,3 m.
[3] Brak zimnego ciągu na wysokości od 0 do 1,5 m (z jednostką wewnętrzną o mocy 14,0 kW) w promieniu 5 m.

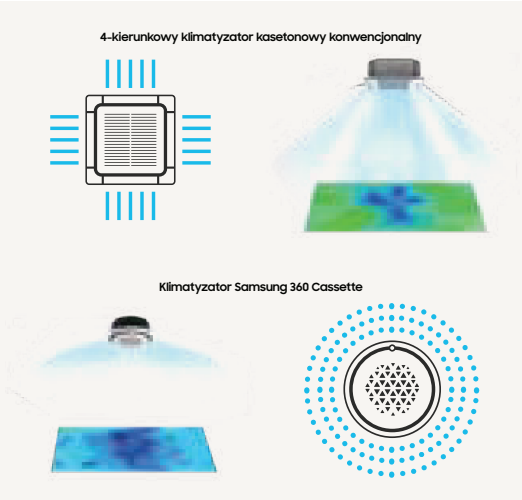

Wyświetlacz LED

Urządzenie jest wyposażone w stylowy panel i intuicyjny wyświetlacz LED. Pozwala to użytkownikom na wybór i zmianę kierunku przepływu powietrza. Użytkownicy mają możliwość wyboru ustawień, a sterowanie powietrzem w poszczególnych strefach nie sprawia trudności.

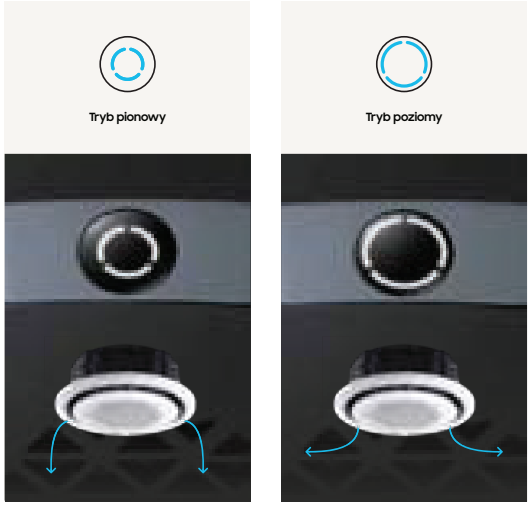

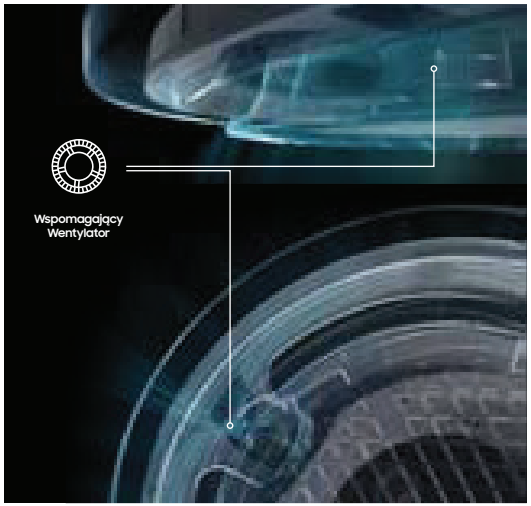

Sterowanie przepływem powietrza

Nawiew powietrza można łatwo regulować bez użycia klap. Nad zmianą kierunku przepływu powietrza pracują w pustej przestrzeni w kasetonie trzy wentylatory wspomagające.
Deszczowy rozkład powietrza (znany jako efekt „coanda") sprawia, że pomieszczenie jest chłodne i komfortowe przez cały czas.

Stylowe wzornictwo

Klimatyzator kasetonowy 360 dodaje stylu każdemu pomieszczeniu. Dostępny jest w kolorze czarnym lub białym, w wersji kwadratowej lub okrągłej i może być montowany w suficie lub eksponowany na dowolnej powierzchni lub materiale. Pasuje do każdego rodzaju tła - od drewna po beton i od tapety po farbę.

Innowacje w szczegółach

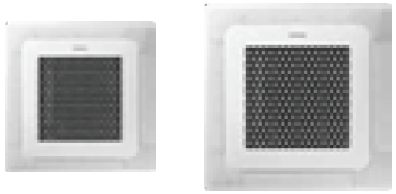

4-kierunkowy klimatyzator kasetonowy Wind-Free™

Technologia Wind-Free™

Wind-Free™ Cooling to jedna z najbardziej zaawansowanych technologii Samsunga. Klimatyzator kasetonowy 4-kierunkowy Wind-Free™ kieruje powietrze przez 15 700 mikrootworów w panelu, podczas gdy Klimatyzator 4-kierunkowy Wind-Free™ Mini kieruje powietrze przez 9 000 mikrootworów w panelu. Te mikrootwory mają ogromne znaczenie w tworzeniu rodzaju przepływu powietrza zwanego powietrzem nieruchomym[1] które chłodzi pomieszczenie stopniowo i odczuwalnie bez przeciągów.

[1] ASHRAE (American Society of Heating, Refrigeration, and Air-Conditioning Engineers) definiuje „powietrze nieruchome" jako prądy powietrzne o prędkości poniżej 0,15 m/s, bez chłodnych przeciągów.

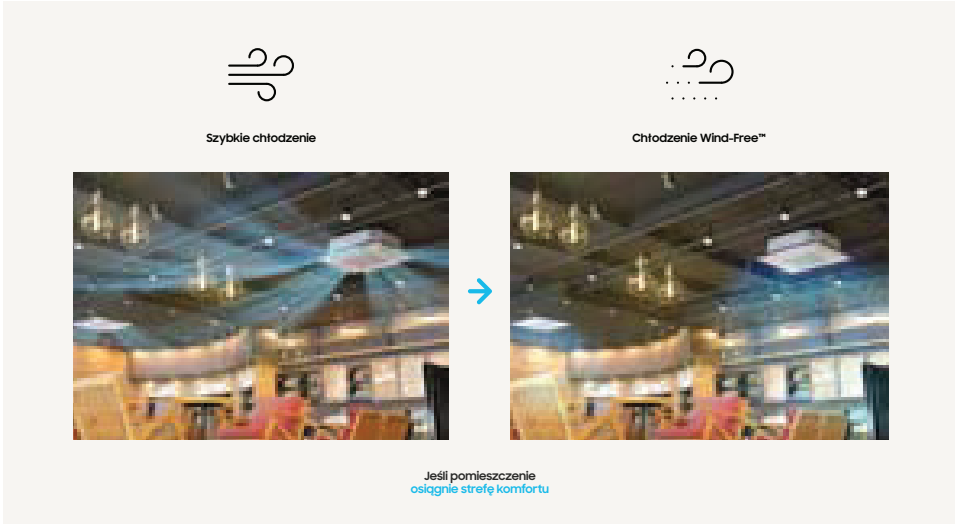

Smart Comfort Operation

Klimatyzatory 4-kierunkowe kasetonowe Wind-Free™ i Wind-Free™ Mini wykorzystują funkcję Smart Comfort Operation. Proces szybkiego chłodzenia pomaga szybko osiągnąć pożądaną temperaturę w pomieszczeniu. Dzięki jednoczesnemu wykrywaniu poziomu wilgotności funkcja Smart Comfort Operation automatycznie utrzymuje temperaturę w pomieszczeniu.

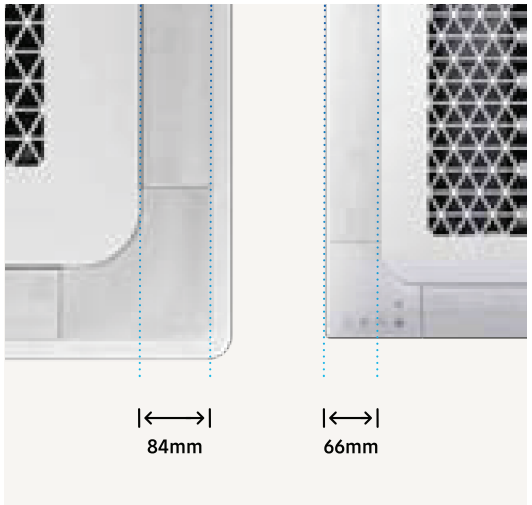

Specjalnie dostosowane łopatki

Większe, specjalnie dostosowane łopatki[1] (84-milimetrowy 4-kierunkowy klimatyzator kasetonowy 4-Way Cassette, 66-milimetrowy 4-kierunkowy klimatyzator kasetonowy Wind-Free™ Mini) ułatwiają szerszy zasięg chłodzenia i lepszą cyrkulację powietrza w pomieszczeniu. Ta zaawansowana technologia również znacznie szybciej chłodzi przestrzeń w taki sposób, aby objąć cały obszar.

[1] Testy firmy Samsung porównują klimatyzatory kasetonowe 4-kierunkowe Wind-Free™ i 4-kierunkowe kasetonowe Mini do ogólnych 4-kierunkowych klimatyzatorów kasetonowych.

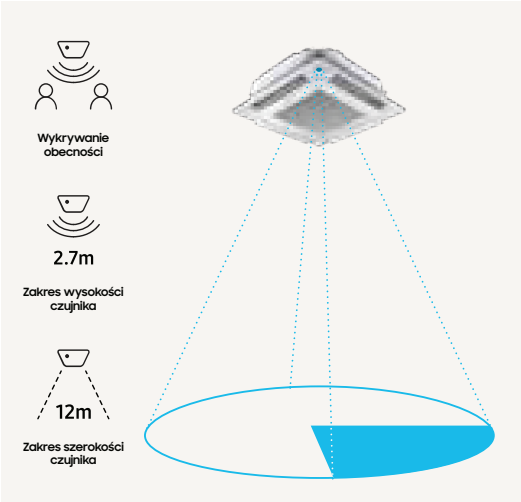

Czujnik ruchu (opcjonalny)

Ulepszony czujnik ruchu (MDS) wykrywa obecność i lokalizację osób w pomieszczeniu, umożliwiając automatyczne zarządzanie kierunkiem przepływu i efektywnym chłodzeniem powietrza.

Innowacje w szczegółach

1-kierunkowy klimatyzator kasetonowy Wind-Free™

Technologia Wind-Free™

Wind-Free™ Cooling to jedna z najbardziej zaawansowanych technologii Samsunga. 1-kierunkowy klimatyzator kasetonowy Wind-Free™ kieruje powietrze przez bardzo małe otwory w panelu, rozpraszając delikatny podmuch powietrza. 13 000 mikrootworów ma ogromne znaczenie w tworzeniu rodzaju przepływu powietrza zwanego powietrzem nieruchomym [1] które chłodzi pomieszczenie stopniowo i odczuwalnie bez przeciągów.

[1] ASHRAE (American Society of Heating, Refrigeration, and Air-Conditioning Engineers) definiuje „powietrze nieruchome" jako prądy powietrzne o prędkości poniżej 0,15 m/s, bez chłodnych przeciągów.

Wąska instalacja / Mała powierzchnia zabudowy

Przy wysokości wynoszącej zaledwie 152 mm[1] 1-kierunkowy klimatyzator kasetonowy Wind-Free™ jest kompaktowym i lekkim urządzeniem (8-13,5 kg[2]). Smukła konstrukcja sprawia, że klimatyzator nie tylko dobrze wygląda, ale jest także łatwiejszy w montażu i konserwacji oraz może być montowany w małych szczelinach lub na sufitach.

[1] Do 3,6 kW, większe modele: 155 mm.
[2] Modele o mocy 1,7 kW i 2,2 kW ważą 8 kg. Modele o mocy 5,6 kW i 7,1 kW ważą 13,5 kg.

Szerszy zasięg chłodzenia

Większa, specjalnie dostosowana łopatka[1] znacznie szybciej chłodzi większą powierzchnię. Smukła konstrukcja pozwala na efektywne, szybkie i równomierne dostarczanie chłodnego powietrza na powierzchni do 8 m² w taki sposób, aby objąć cały obszar.

[1] Testy firmy Samsung porównują klimatyzatory kasetonowe 1-kierunkowe Wind-Free™ do ogólnych 1-kierunkowych klimatyzatorów kasetonowych.
[2] W oparciu o jednostkę wewnętrzną 7,1 kW.

Innowacje w szczegółach

Klimatyzator kanałowy Duct S

Płaski mikrokanałowy wymiennik ciepła

Innowacyjna technologia FME/FMC firmy Samsung zapewnia większą wydajność w porównaniu z konwencjonalnym rodzajem z rurami żebrowanymi. Ta innowacja umożliwiła również zmniejszenie rozmiarów urządzenia.

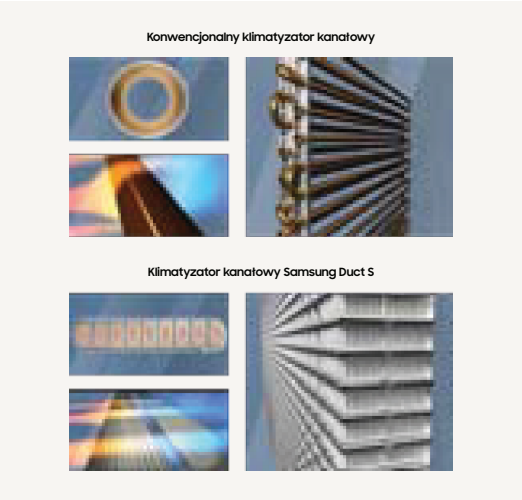

Wewnętrzna temperatura wylotowa

Każda kanałowa jednostka wewnętrzna lub zestaw AHU posiada funkcję regulacji temperatury powietrza wylotowego, oferując większy komfort bez konieczności zmiany ustawień jednostki zewnętrznej. Opcje chłodzenia i ogrzewania można wybierać za pomocą pilota zdalnego sterowania - dotyczy to wszystkich systemów połączonych z centralą wentylacyjno-klimatyzacyjną i kanałowych.

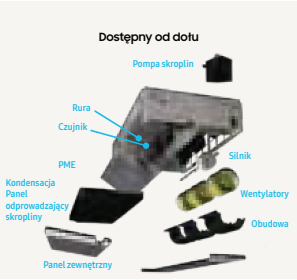

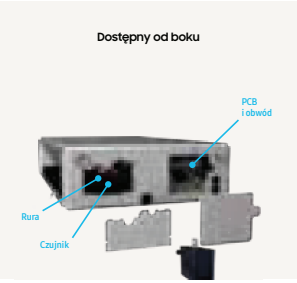

Łatwy montaż i konserwacja

Dzięki niesamowicie kompaktowej konstrukcji jednostki kanałowe Samsung można umieścić w dowolnym miejscu, a nawet podzielić na dwie części (modele 20/25 kW). Dzięki temu instalacja i konserwacja nie sprawiają trudności. Dostęp do jednostki wewnętrznej jest możliwy z trzech różnych kierunków: z góry, z dołu i z jednej strony, co sprawia, że konserwacja jest łatwiejsza niż kiedykolwiek wcześniej.

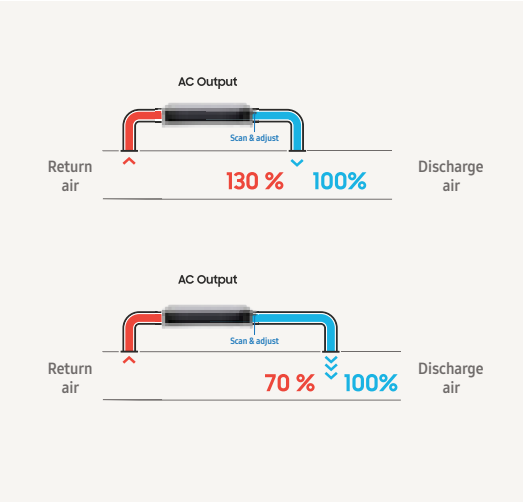

Automatyczne ustawianie ESP

Automatyczna obsługa funkcji zewnętrznego ciśnienia statycznego jest bardzo prosta w konfiguracji.

To automatyczne ustawienie pozwala na wybór optymalnego zakresu pracy wentylatora. Pozwala osiągnąć maksymalny komfort przy optymalnej równowadze pomiędzy poziomem hałasu a wydajnością. Aby dowiedzieć się, które urządzenia wewnętrzne są wyposażone w tę funkcję, należy skontaktować się z przedstawicielem firmy Samsung.

Innowacje w szczegółach

Klimatyzator kanałowy Slim Duct S

Smukła konstrukcja dla małych przestrzeni sufitowych

Klimatyzator kanałowy Slim Duct S ma szerokość 200 mm, dzięki czemu jest znacznie węższy niż w przypadku produktów konwencjonalnych. Pozwala to na łatwą instalację i konserwację we wszystkich rodzajach pomieszczeń.

Wbudowana pompa skroplin

Zawór zwrotny na pompie skroplin zapobiega ponownemu wypływowi odprowadzanej wody do tacy ociekowej, minimalizując poziom wody w tacy ociekowej. Ta nowoczesna cecha konstrukcyjna oznacza brak zatorów wodnych i brak odpływu wody do wnętrza.

System Multi Split

Line-up

Jednostki wewnętrzne

Model		1,6 kW	2,0 kW	2,5 kW	3,5 kW	5,2 kW	6,8 kW
Wind-Free™ Elite			•	•	•		
Wind-Free™ Avant			•	•	•	•	•
Wind-Free™ Comfort			•	•	•	•	•
Cebu			•	•	•	•	•
Luzon			•	•	•	•	•
Klimatyzator kasetonowy 4-kierunkowy Mini Wind-Free™		•	•	•	•	•	
Klimatyzator kasetonowy 1-kierunkowy Wind-Free™				•	•		
Klimatyzator kanałowy MSP					•		
Klimatyzator kanałowy LSP Slim			•	•			
Klimatyzator konsolowy			•	•	•		

Jednostki zewnętrzne

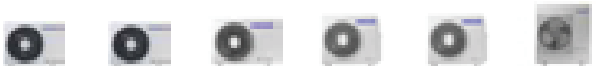

Model	4,0 kW	5,0 kW	5,2 kW	6,8 kW	8,0 kW	10,0 kW
Maksymalna liczba możliwych do podłączenia jednostek wewnętrznych	2	2	3	3	4	5

System Multi Split

Wskazówki dotyczące wyboru

		Klimatyzator ścienny					Klimatyzator kasetonowy		Klimatyzator kanałowy Duct		Pozostałe
Model		Wind-Free™ Elite	Wind-Free™ Avant	Wind-Free™ Comfort	Cebu	Luzon	Klimatyzator kasetonowy 4-kierunkowy Wind-Free™	Klimatyzator kasetonowy 1-kierunkowy Wind-Free™	Klimatyzator kanałowy MSP	Klimatyzator kanałowy LSP Slim	Klimatyzator konsolowy
Przepływ powietrza	Wind-Free™ Cooling	●	●	●			●	●			
	Sterowanie kierunkiem przepływu (w górę / w dół)	Automatycznie	Automatycznie	Automatycznie	Automatycznie	Automatycznie					
	Sterowanie kierunkiem przepływu (w lewo / w prawo)	Automatycznie	Automatycznie	Automatycznie	Ręcznie	Ręcznie					
	Etap kontroli przepływu powietrza (chłodzenie/wentylator)	5/4	5/4	5/4	5/4	5/4					
	Automatyczna prędkość wentylatora	●	●	●	●	●					
Oczyszczanie powietrza	Filtr PM 10	●	●								
	Filtr Easy Plus/ Filtr HD	●	●	●	●	●					
	Filtr Tri-Care	●	●								
	Zapobieganie alergiom	●	●	●	●	●					
	Powłoka antybakteryjna	●	●								
	Powłoka antywirusowa	●	●	●	●	●					
Funkcje	Samsung SmartThings	●	●	●	●	●	Opcjonalne	Opcjonalne	Opcjonalne	Opcjonalne	Opcjonalne
	Inteligentna obsługa (AI)	●	●	●	●		Opcjonalne				
	MDS (Czujnik ruchu)	●									
	Czujnik wilgoci	●	●	●			●	●			
	Wskaźnik czystości filtra	●	●	●	●	●					
	Wyświetlacz temperatury wewnętrznej	●	●	●	●	●					
	Wskaźnik zużycia energii	●	●	●	●	●	Opcjonalne	Opcjonalne			●
	Kontrola głosowa przy pomocy Bixby	●	●	●	●		Opcjonalne	Opcjonalne	Opcjonalne	Opcjonalne	Opcjonalne
	Wyświetlacz wł./wył. 88 wyświetlacz	●	●	●	●	●					
	Sygnał dźwiękowy wł./wył.	●	●	●	●	●	●	●			●
	Licznik czasu 24-godz. / Rzeczywisty licznik czasu	●	●	●	●	●					
	Automatyczna zmiana	●	●	●	●	●					
	Automatyczny restart	●	●	●	●	●					
Tryby pracy	AI Auto Comfort z Wi-Fi i MDS (bezpośredni/pośredni)	●									
	AI Auto Comfort z Wi-Fi	●	●	●	●						
	Tryb automatyczny (bez Wi-Fi)					●					
	Szybkie chłodzenie	●	●	●	●	●	●	●			
	Dobry sen	●	●	●	●	●					
	Eco	●	●	●	●	●					
	Osuszanie	●	●	●	●	●					
	Wentylator	●	●	●	●	●					
	Tryb cichy	●	●	●	●	●					
Zabezpieczenia	Lamele wymiennika z powłoką antykorozyjną	●	●	●	●	●					
	Zabezpieczenie sprężarki	●	●	●	●	●					
	Zabezpieczenie PBA	●	●	●	●	●					
Sterowanie	Sterownik zdalny w zestawie	●	●	●	●	●					●
	Sterownik przewodowy	Opcjonalne	Opcjonalne	Opcjonalne	Opcjonalne	Opcjonalne	Opcjonalne	Opcjonalne	Opcjonalne	Opcjonalne	Opcjonalne
	Scentralizowany system sterowania	Opcjonalne	Opcjonalne	Opcjonalne	Opcjonalne	Opcjonalne	Opcjonalne	Opcjonalne	Opcjonalne	Opcjonalne	Opcjonalne
Pozostałe	EEV w zestawie	●	●	●	●	●	●	●	●	●	●
	Pompa skroplin w zestawie						●	●	Opcjonalne	Opcjonalne	

System Multi Split

Nazewnictwo

Multi Split - Jednostki wewnętrzne

AJ	026	T	B	N	D	E	G	UE
1	2	3	4	5	6	7	8	

1	Klasyfikacja	AJ	System Multi Split – Free Joint Multi (FJM)
2	Moc		× 1/10 kW (3 cyfry)
3	Wersja	T	2020
4	Rodzaj produktu	B	Jednostka wewnętrzna (nie - NASA)
		N	Jednostka wewnętrzna (NASA)
5	Oznaczenie produktu	N	Klimatyzator kasetonowy 4-kierunkowy Mini Wind-Free™
		1	Klimatyzator kasetonowy 1-kierunkowy Wind-Free™
		M	Klimatyzator kanałowy MSP
		L	Klimatyzator kanałowy Slim Duct
		J	Klimatyzator konsolowy
6	Właściwości	D	Deluxe
7	Wartość znamionowa napięcia	E	1Φ, 220~240 V, 50 Hz
8	Tryb	G	Pompa ciepła (R32)

Multi Split - Jednostki zewnętrzne

AJ	026	T	C	J	2	E	G	UE
1	2	3	4	5	6	7	8	

1	Klasyfikacja	AJ	System Multi Split – Free Joint Multi (FJM)
2	Moc		× 1/10 kW (3 cyfry)
3	Wersja	T	2020
4	Rodzaj produktu	C	Jednostka wewnętrzna (nie - NASA)
5	Oznaczenie produktu	J	FJM
6	Maksymalna ilość jednostek wewnętrznych	2	2 jednostki
		3	3 jednostki
		4	4 jednostki
		5	5 jednostki
7	Wartość znamionowa napięcia	E	1Φ, 220~240 V, 50 Hz
		K	1Φ, 220~240V, 50/60Hz
8	Tryb	G	Pompa ciepła (R32)

Jednostki wewnętrzne naścienne Multi Split mają taką samą nomenklaturę, co egzemplarze przeznaczone do montażu naściennego w budynkach mieszkalnych.

Wskazówki dotyczące zgodności

FJM 2020 NASA

Model			Wind-Free™ Elite			Wind-Free™ Avant					Wind-Free™ Comfort				
Kod modelu jednostki wewnętrznej			AR07TXCAAWKNEU/09/12			AR07TXEAAWKNEU/09/12					AR07TXFCAWKNEU/ 09/12/18/24				
Typ czynnika chłodniczego	Kod modelu jednostki zewnętrznej	Moc (kW)	2,0	2,5	3,5	2,0	2,5	3,5	5,2	6,8	2,0	2,5	3,5	5,2	6,8
R32 NASA	AJ040TXJ2KG/EU	4,0	•	•	•	•	•	•			•	•	•		
	AJ050TXJ2KG/EU	5,0	•	•	•	•	•	•	•		•	•	•	•	
	AJ052TXJ3KG/EU	5,2	•	•	•	•	•	•	•		•	•	•	•	
	AJ068TXJ3KG/EU	6,8	•	•	•	•	•	•	•		•	•	•	•	
	AJ080TXJ4KG/EU	8,0	•	•	•	•	•	•	•	•	•	•	•	•	•
	AJ100TXJ5KG/EU	10,0	•	•	•	•	•	•	•	•	•	•	•	•	•

FJM 2020 NASA

Cebu					Luzon				
AR07TXFYAWKNEU/09/12/18/24					AR07TXHZAWKNEU/09/12/18/24				
2,0	2,5	3,5	5,2	6,8	2,0	2,5	3,5	5,2	6,8
•	•	•			•	•	•		
•	•	•	•		•	•	•	•	
•	•	•	•		•	•	•	•	
•	•	•	•		•	•	•	•	
•	•	•	•	•	•	•	•	•	•
•	•	•	•	•	•	•	•	•	•

Pozostałe FJM NASA

Model			Klimatyzator kasetonowy 4-kierunkowy Mini Wind-Free™					Klimatyzator kasetonowy 1-kierunkowy Wind-Free™		Klimatyzator kanałowy Slim Duct			Konsolowy		
Kod modelu jednostki wewnętrznej			AJ016TNNDKG/EU/20/26/35/52					AJ026TN1DKG/EU/35		AJ026TNLDEG/EU/35/52			AJ026TNJDKG/EU/35/52		
Typ czynnika chłodniczego	Kod modelu jednostki zewnętrznej	Moc (kW)	1,6	2,0	2,6	3,5	5,2	2,6	3,5	2,6	3,5	5,2	2,6	3,5	5,2
R32 NASA	AJ040TXJ2KG/EU	4,0						•	•				•	•	
	AJ050TXJ2KG/EU	5,0	•	•	•	•		•	•	•	•		•	•	•
	AJ052TXJ3KG/EU	5,2	•	•	•	•		•	•	•	•		•	•	•
	AJ068TXJ3KG/EU	6,8	•	•	•	•	•	•	•	•	•	•			
	AJ080TXJ4KG/EU	8,0	•	•	•	•	•	•	•	•	•	•			
	AJ100TXJ5KG/EU	10,0	•	•	•	•	•	•	•	•	•	•			

System Multi Split

Specyfikacje

Jednostki zewnętrzne (R32)

- Sprężarka z technologią Digital Inverter Boost.
- Wyposażona w protokół komunikacyjny NASA.
- Wentylator z napędem bezpośrednim zasilany silnikiem BLDC.
- Ochraniacz Triple Protector Plus do ochrony sprężarki, wymiennika i sterownika przed skokami napięcia.

Jednostka zewnętrzna			AJ040TXJ2KG/EU	AJ050TXJ2KG/EU	AJ052TXJ3KG/EU	AJ068TXJ3KG/EU	AJ080TXJ4KG/EU	AJ100TXJ5KG/EU
Maksymalna ilość jednostek wewnętrznych			2	2	3	3	4	5
Moc								
Moc	**Chłodzenie (znamionowe)**	**kW**	4,0	5,0	5,2	6,8	8,0	10,0
	Ogrzewanie przy +7 °C	**kW**	4,2	5,6	6,3	8,0	9,3	12,0
	Ogrzewanie przy -5 °C	**kW**	3,16	4,22	4,22	6,02	7,00	9,03
	Ogrzewanie przy -10 °C	**kW**	2,70	3,60	3,60	5,14	5,97	7,70
	Ogrzewanie przy -15 °C	**kW**	2,23	2,98	2,98	4,25	4,94	6,38
Wydajność								
Efektywność energetyczna Chłodzenie	**SEER** [1]	**W/W**	8,54	8,54	8,51	7,75	7,75	8,00
	Zużycie energii elektrycznej	**kWh/a**	164	205	206	293	330	TBA
	Pdesignc	**kW**	4,0	5,0	5,0	6,5	7,3	TBA
	EER	**W/W**	4,44	4,10	4,16	3,78	4,06	3,64
Efektywność energetyczna Ogrzewanie	**SCOP** [1]	**W/W**	4,64	4,64	4,60	4,32	4,10	4,32
	Zużycie energii elektrycznej	**kWh/a**	922	1 270	1 400	1 833	2 009	TBA
	Pdesignh (umiarkowany)	**kW**	3,1	4,2	4,6	5,7	5,9	TBA
	COP [1]	**W/W**	4,67	4,38	4,77	4,42	4,37	4,26
Przepływ powietrza		**m³/min**	29,7	33,1	38,0	47,5	47,5	75,0
Moc akustyczna		**dB(A)**	60	61	61	64	64	70
Ciśnienie akustyczne	**Chłodzenie**	**dB(A)**	45	46	46	48	48	54
	Ogrzewanie	**dB(A)**	46	47	48	50	50	56
Wentylator	**Typ**		Wentylator śmigłowy	Wentylator śmigłowy	Wentylator śmigłowy	Wentylator śmigłowy	Wentylator śmigłowy	Wentylator śmigłowy
	Kierunek wyrzutu		Przód (poziom)	Przód (poziom)	Przód (poziom)	Przód (poziom)	Przód (poziom)	Przód (poziom)
	Zasilanie	**W**	40	40	125	125	125	125
	Ilość wentylatorów	**-**	1	1	1	1	1	1
Zakres temperatury pracy	**Chłodzenie**	**°C**	-10~46	-10~46	-10,0~46,0	-10,0~46,0	-10,0~46,0	-10,0~46,0
	Ogrzewanie	**°C**	-15~24	-15~24	-15~24	-15~24	-15~24	-15~24
Dane elektryczne								
Źródło zasilania		**Φ, V, Hz**	1Φ, 220~240 V, 50 Hz	1Φ, 220~240 V, 50 Hz	1Φ, 220~240 V, 50 Hz	1Φ, 220~240 V, 50 Hz	1Φ, 220~240 V, 50 Hz	1Φ, 220~240 V, 50 Hz
Typ sprężarki			Podwójna rotacyjna BLDC	Podwójna rotacyjna BLDC	Podwójna rotacyjna BLDC	Podwójna rotacyjna BLDC	Podwójna rotacyjna BLDC	Podwójna rotacyjna BLDC
Pobór mocy	**Chłodzenie**	**kW**	0,90	1,22	1,25	1,80	1,97	2,75
	Ogrzewanie	**kW**	0,90	1,28	1,32	1,81	2,13	2,82
Prąd roboczy	**Chłodzenie**	**A**	4,1	5,6	5,5	8,1	8,9	12,2
	Ogrzewanie	**A**	4,1	5,9	6,1	8,2	9,5	12,8
Wymiary								
Wymiary netto (Sz. × Wys. × Gł.)		**mm**	790 x 548 x 285	790 x 548 x 285	880 x 638 x 310	880 x 798 x 310	880 x 798 x 310	940 x 998 x 330
Waga netto		**kg**	32,0	33,0	44,5	57,5	57,5	76,5
Czynnik chłodniczy								
Czynnik chłodniczy	**Typ**		R32 (zawiera fluorowane fazy cieplarniane. GWP = 675)				R32 (zawiera fluorowane fazy cieplarniane. GWP = 675)	
	Napełnianie fabryczne	**kg**	0,98	1,18	1,55	2,00	2,00	2,70
	Długość rury bez napełniania	**m**	30,0	30,0	30,0	30,0	40,0	40,0
	Napełnienie fabryczne w tonach ekwiwalentu CO_2	**tCO_2e**	0,66	0,80	1,05	1,35	1,35	1,82
	Dodatkowe napełnienie czynnika chłodniczego	**g/m**				10	10	10
Połączenia rur	**Rura cieczowa**	**ø, cali**	1/4 × 2	1/4 × 2	1/4 × 3	1/4 × 3	1/4 × 4	1/4 × 5
	Rura gazowa	**ø, cali**	3/8 × 2	3/8 × 2	3/8 × 2 + 1/2	3/8 + 1/2 × 2	3/8 x 2 + 1/2 x 2	3/8 x 2 + 1/2 x 3
Długość rury	**Łączna długość rury**	**m**	30	30	50	50	70	75
	Min./maks.	**m**	3/25	3/25	3/25	3/25	3/25	3/25
Wysokość rury	**Wysokość maks. (śr.wewn.-śr.wewn.)**	**m**	7,5	7,5	7,5	7,5	7,5	7,5
	Wysokość maks. (śr. zewn.– śr. wewn.)	**m**	15	15	15	15	15	15

[1] Przedstawione etykiety energetyczne są zgodne z klasyfikacją etykiet UE nr 626/2011 (partia 10) 2019, w skali od D do A+++.

System Multi Split

Rysunki wymiarowe

Jednostki zewnętrzne

AJ040/50TXJ2KG/EU

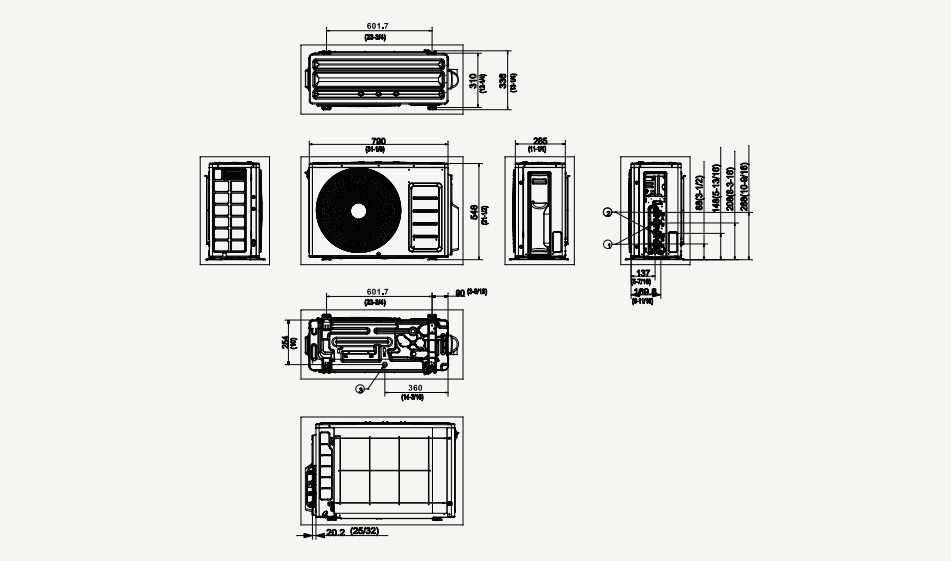

AJ068/80TXJ3EG/EU

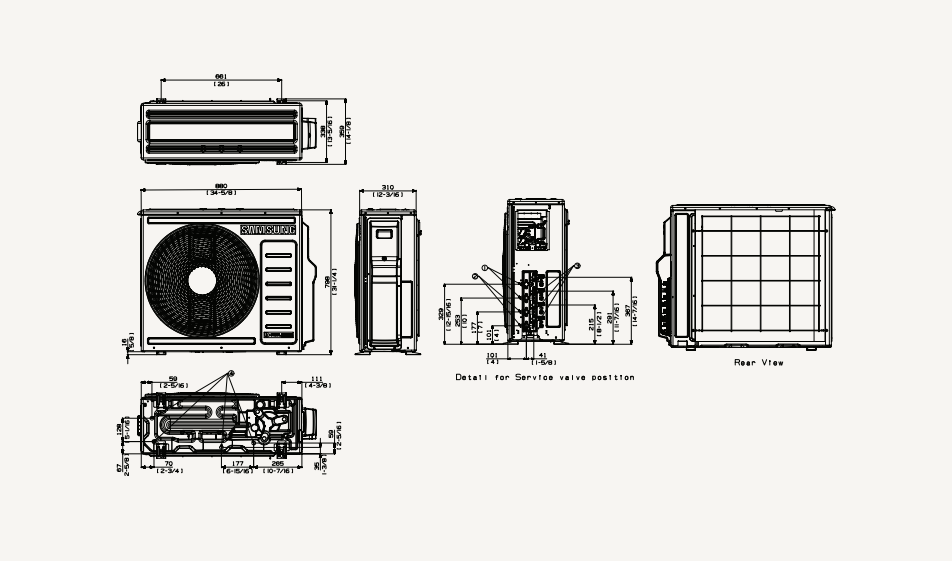

AJ052TXJ3KG

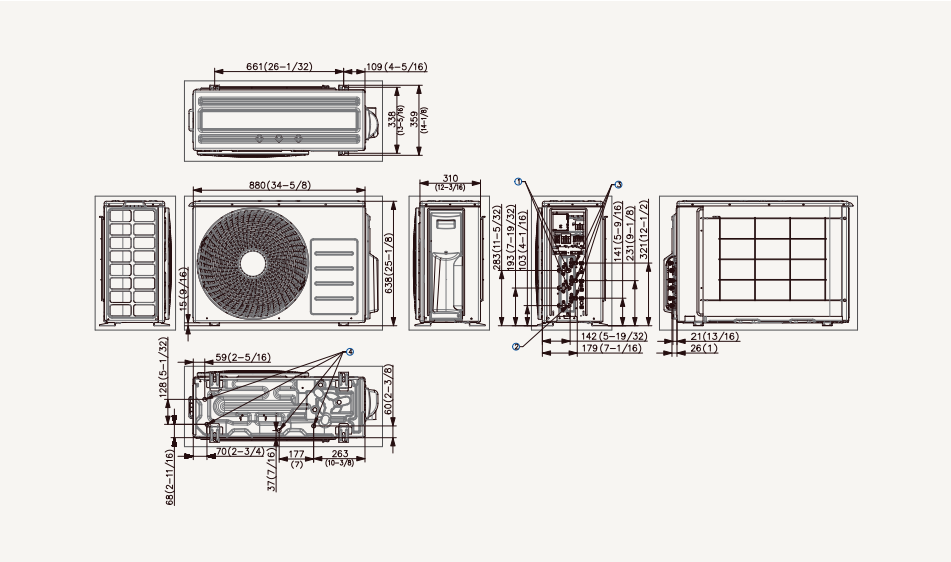

AJ100TXJ5EG/EU

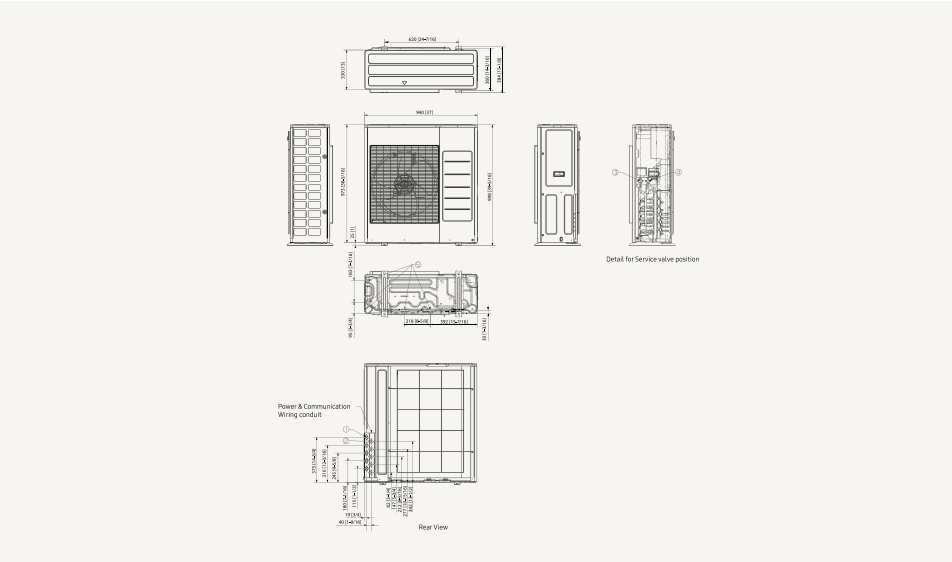

System Multi Split

Specyfikacje

Wind-Free™ Elite R32

- Chłodzenie 3-etapowe: Tryb szybkiego chłodzenia, tryb osuszania i tryb Wind-Free™ Cooling.
- System filtracyjny Tri-Care z powłoką zeolitową
- AI Auto Comfort i czujnik ruchu
- Sterowanie przy pomocy Wi-Fi dzięki aplikacji SmartThings i kontroli głosowej Bixby

Jednostka wewnętrzna			AR07TXCAAWKNEU	AR09TXCAAWKNEU	AR12TXCAAWKNEU
Moc					
Moc	**Chłodzenie**	**kW**	2,0	2,5	3,5
	Ogrzewanie przy +7 °C	**kW**	2,2	3,2	4,0
Wydajność					
Usuwanie wilgoci		**L/h**	TBA	1,0	1,5
Przepływ powietrza		**m³/min**	10,7	11,1	12,1
Moc akustyczna	**Chłodzenie**	**dB(A)**	56	56	58
Ciśnienie akustyczne	**Wys./nis.**	**dB(A)**	37/19	38/19	40/19
Dane elektryczne					
Źródło zasilania		**Φ, V, Hz**	1Φ, 220~240 V, 50 Hz	1Φ, 220~240 V, 50 Hz	1Φ, 220~240 V, 50 Hz
Pobór mocy	**Chłodzenie**	**W**	40	40	40
	Ogrzewanie	**W**	40	40	40
Pobór prądu nominalny	**Chłodzenie**	**A**	0,4	0,4	0,4
	Ogrzewanie	**A**	0,4	0,4	0,4
Wymiary					
Wymiary netto (Sz. × Wys. × Gł.)		**mm**	889 x 299 x 215	889 x 299 x 215	889 x 299 x 215
Waga netto		**kg**	10,6	10,6	10,6
Czynnik chłodniczy					
Połączenia rur	**Rura cieczowa**	**ø, cali**	1/4	1/4	1/4
	Rura gazowa	**ø, cali**	3/8	3/8	3/8
Połączenia rur	**Rura odprowadzająca**	**ø, mm**	ŚW 16	ŚW 16	ŚW 16

System Multi Split

Jednostka wewnętrzna		AR07TXCAAWKNEU	AR09TXCAAWKNEU	AR12TXCAAWKNEU
Funkcje				
Przepływ powietrza	**Wind-Free™ Cooling**	●	●	●
	Sterowanie kierunkiem przepływu (w górę / w dół)	Automatycznie	Automatycznie	Automatycznie
	Sterowanie kierunkiem przepływu (w lewo / w prawo)	Automatycznie	Automatycznie	Automatycznie
	Automatyczna prędkość wentylatora	●	●	●
Oczyszczanie powietrza	**Filtr Tri-Care**	●	●	●
	Filtr Easy Plus	●	●	●
	Automatyczne czyszczenie (samoczynne czyszczenie)	●	●	●
Tryb roboczy	**AI Auto Comfort z Wi-Fi i MDS (bezpośredni/pośredni)**	●	●	●
	AI Auto Comfort z Wi-Fi	●	●	●
	Tryb automatyczny (bez Wi-Fi)			
	Szybkie chłodzenie	●	●	●
	Dobry sen	●	●	●
	Eco	●	●	●
	Osuszanie	●	●	●
	Wentylator	●	●	●
	Tryb cichy	●	●	●
Inne funkcje	**Samsung SmartThings**	●	●	●
	MDS (Czujnik ruchu)	●	●	●
	Wyświetlacz temperatury wewnętrznej **88 wyświetlacz**	●	●	●
	Wyświetlacz wł./wył.	●	●	●
	Sygnał dźwiękowy wł./wył.	●	●	●
	Automatyczna zmiana	●	●	●
	Automatyczny restart	●	●	●

Akcesoria
Sterownik zdalny (w zestawie)

System Multi Split

Rysunki wymiarowe

Wind-Free™ Elite

AR07/09TXCAAWKNEU

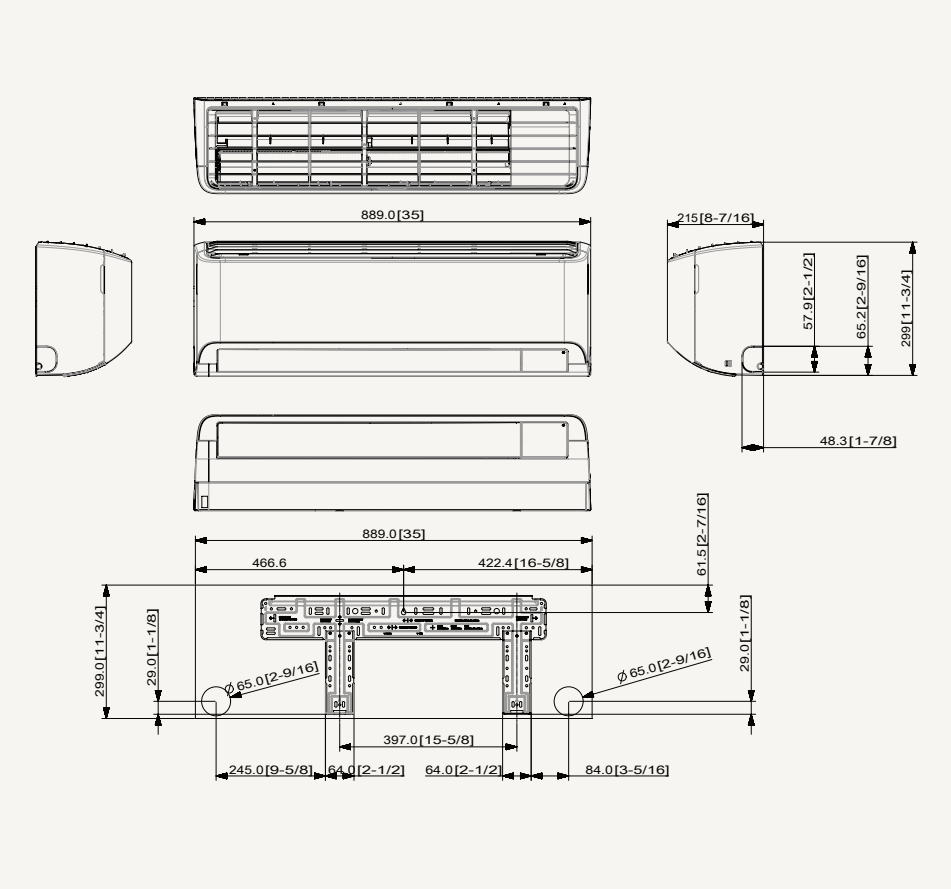

AR12TXCAAWKNEU

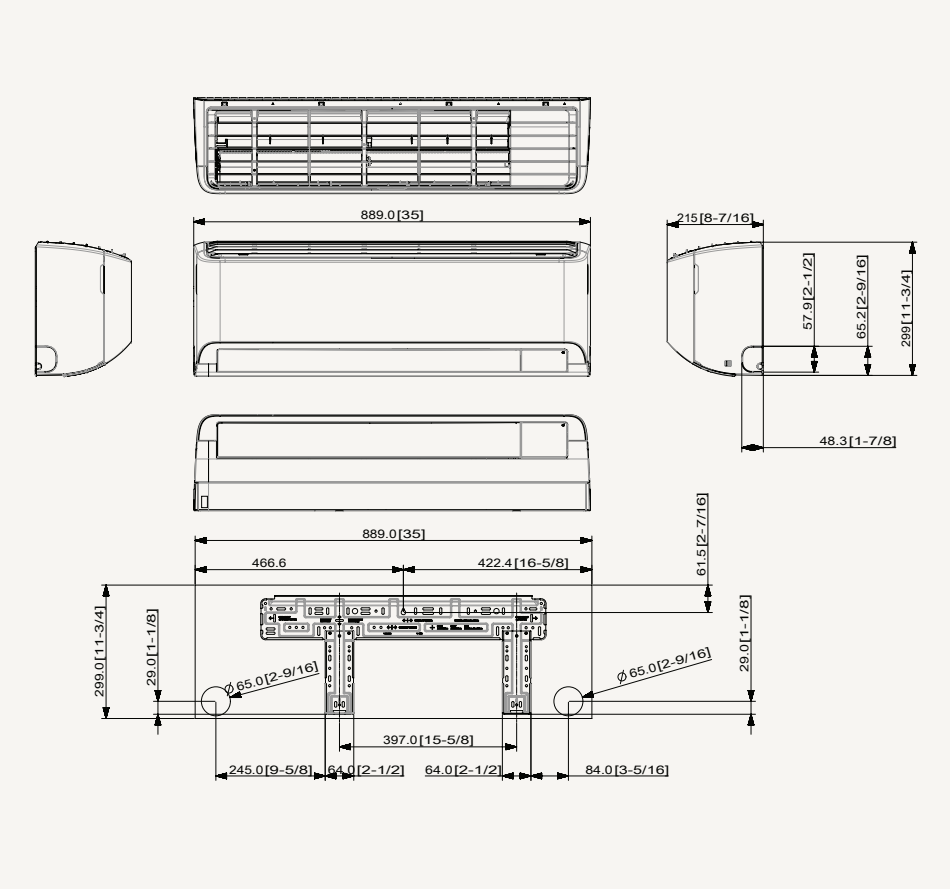

System Multi Split

Specyfikacje

Wind-Free™ Avant R32

- Chłodzenie 3-etapowe: Tryb szybkiego chłodzenia, tryb osuszania i tryb Wind-Free™ Cooling.
- System filtracyjny Tri-Care z powłoką zeolitową
- AI Auto Comfort.
- Sterowanie przy pomocy Wi-Fi dzięki aplikacji SmartThings i kontroli głosowej Bixby

Jednostka wewnętrzna			AR07TXEAAWKNEU	AR09TXEAAWKNEU	AR12TXEAAWKNEU	AR18TXEAAWKNEU	AR24TXEAAWKNEU
Moc							
Moc	Chłodzenie	kW	2,0	2,5	3,5	5,0	6,5
	Ogrzewanie przy +7 °C	kW	2,2	3,2	4,0	6,0	7,4
Wydajność							
Usuwanie wilgoci		l/h	TBA	1,0	1,5	2,0	2,5
Przepływ powietrza		m³/min	10,7	9,5	10,5	15,7	17,6
Moc akustyczna	Chłodzenie	dB(A)	56	57	57	58	62
Ciśnienie akustyczne	Wys./nis.	dB(A)	37/19	38/19	40/19	41/28	45/29
Dane elektryczne							
Źródło zasilania		Φ, V, Hz	1Φ, 220~240 V, 50 Hz	1Φ, 220~240 V, 50 Hz	1Φ, 220~240 V, 50 Hz	1Φ, 220~240 V, 50 Hz	1Φ, 220~240 V, 50 Hz
Pobór mocy	Chłodzenie	W	40	40	40	40	50
	Ogrzewanie	W	40	40	40	40	50
Pobór prądu nominalny	Chłodzenie	A	0,4	0,4	0,4	0,4	0,5
	Ogrzewanie	A	0,4	0,4	0,4	0,4	0,5
Wymiary							
Wymiary netto (Sz. × Wys. × Gł.)		mm	889x299x215	889x299x215	889x299x215	1055x299x375	1055x299x375
Waga netto		kg	9,9	9,9	9,9	12,2	12,5
Czynnik chłodniczy							
Połączenia rur	Rura cieczowa	ø, cali	1/4	1/4	1/4	1/4	1/4
	Rura gazowa	ø, cali	3/8	3/8	3/8	1/2	5/8
Połączenia rur	Rura odprowadzająca	ø, mm	ŚW 16	ŚW 16	ŚW 16	ŚW 16	ŚW 16
Funkcje							
Przepływ powietrza	Wind-Free™ Cooling		●	●	●	●	●
	Sterowanie kierunkiem przepływu (w górę / w dół)		Automatycznie	Automatycznie	Automatycznie	Automatycznie	Automatycznie
	Sterowanie kierunkiem przepływu (w lewo / w prawo)		Automatycznie	Automatycznie	Automatycznie	Automatycznie	Automatycznie
	Automatyczna prędkość wentylatora		●	●	●	●	●
Oczyszczanie powietrza	Filtr Tri-Care		●	●	●	●	●
	Filtr Easy Plus		●	●	●	●	●
	Automatyczne czyszczenie (samoczynne czyszczenie)		●	●	●	●	●
Tryb roboczy	AI Auto Comfort z Wi-Fi i MDS (bezpośredni/pośredni)						
	AI Auto Comfort z Wi-Fi		●	●	●	●	●
	Tryb automatyczny (bez Wi-Fi)						
	Szybkie chłodzenie		●	●	●	●	●
	Dobry sen		●	●	●	●	●
	Eco		●	●	●	●	●
	Osuszanie		●	●	●	●	●
	Wentylator		●	●	●	●	●
	Tryb cichy		●	●	●	●	●
Inne funkcje	Samsung SmartThings		●	●	●	●	●
	MDS (Czujnik ruchu)						
	Wyświetlacz temperatury wewnętrznej	88 wyświetlacz	●	●	●	●	●
	Wyświetlacz wł./wył.		●	●	●	●	●
	Sygnał dźwiękowy wł./wył.		●	●	●	●	●
	Automatyczna zmiana		●	●	●	●	●
	Automatyczny restart		●	●	●	●	●

Akcesoria
Bezprzewodowy sterownik zdalny (w zestawie)

System Multi Split

Rysunki wymiarowe

Wind-Free™ Avant

AR07/09/12TXEAAWKNEU

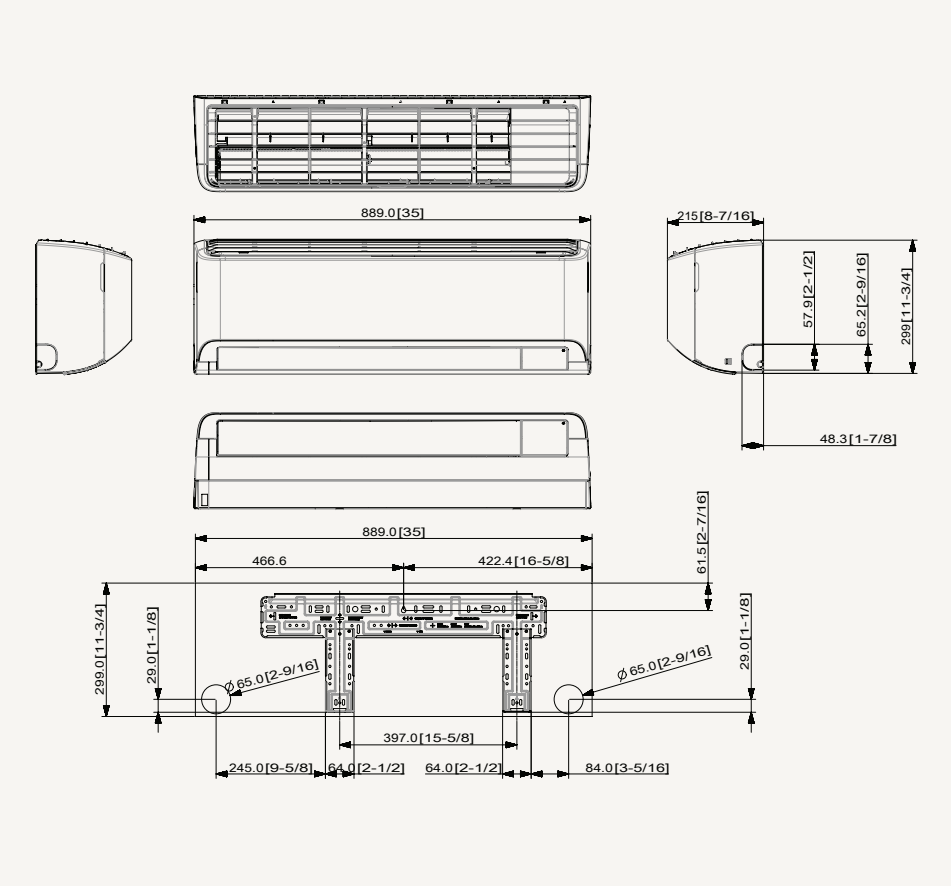

AR18/24TXEAAWKNEU

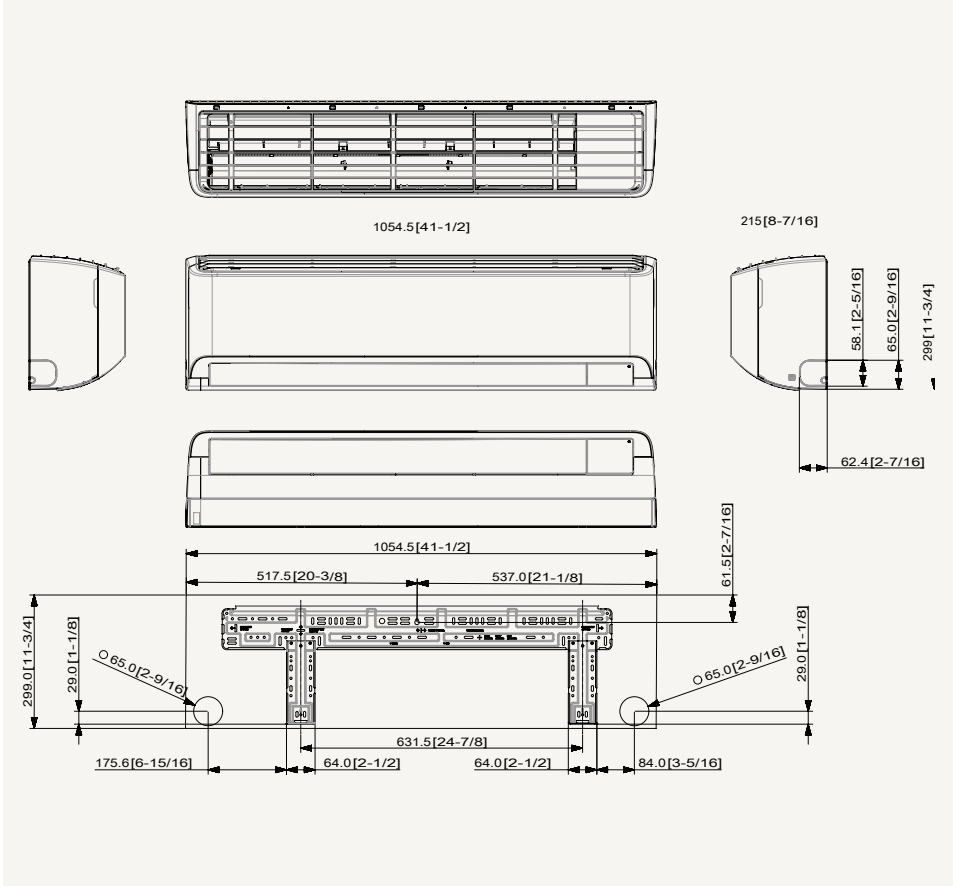

Specyfikacje

Wind-Free™ Comfort R32

- Chłodzenie 3-etapowe: Tryb szybkiego chłodzenia, tryb osuszania i tryb Wind-Free™ Cooling.
- AI Auto Comfort.
- Sterowanie przy pomocy Wi-Fi dzięki aplikacji SmartThings i kontroli głosowej Bixby

Jednostka wewnętrzna			AR07TXFCAWKNEU	AR09TXFCAWKNEU	AR12TXFCAWKNEU	AR18TXFCAWKNEU	AR24TXFCAWKNEU
Moc							
Moc	Chłodzenie	kW	2,0	2,5	3,5	5,0	6,5
	Ogrzewanie przy +7 °C	kW	2,2	3,2	3,5	6,0	7,4
Wydajność							
Usuwanie wilgoci		l/h	TBA	1,0	1,5	2,0	2,5
Przepływ powietrza		m³/min	9,9	10,3	10,7	16,6	18,6
Moc akustyczna	Chłodzenie	dB(A)	54	54	56	58	62
Ciśnienie akustyczne	Wys./nis.	dB(A)	36/19	37/19	38/19	41/28	45/29
Dane elektryczne							
Źródło zasilania		Φ, V, Hz	1Φ, 220~240 V, 50 Hz	1Φ, 220~240 V, 50 Hz	1Φ, 220~240 V, 50 Hz	1Φ, 220~240 V, 50 Hz	1Φ, 220~240 V, 50 Hz
Pobór mocy	Chłodzenie	W	30	30	30	40	50
	Ogrzewanie	W	30	30	30	40	50
Pobór prądu nominalny	Chłodzenie	A	0,3	0,3	0,3	0,4	0,5
	Ogrzewanie	A	0,3	0,3	0,3	0,4	0,5
Wymiary							
Wymiary netto (Sz. × Wys. × Gł.)		mm	820 x 299 x 215	820 x 299 x 215	820 x 299 x 215	1 055 x 299 x 215	1 055 x 299 x 215
Waga netto		kg	9,0	9,0	9,0	11,5	11,6
Czynnik chłodniczy							
Połączenia rur	Rura cieczowa	ø, cali	1/4	1/4	1/4	1/4	1/4
	Rura gazowa	ø, cali	3/8	3/8	3/8	1/2	5/8
Połączenia rur	Rura odprowadzająca	ø, mm	ŚW 16	ŚW 16	ŚW 16	ŚW 16	ŚW 16
Funkcje							
Przepływ powietrza	Wind-Free™ Cooling		●	●	●	●	●
	Sterowanie kierunkiem przepływu (w górę / w dół)		Automatycznie	Automatycznie	Automatycznie	Automatycznie	Automatycznie
	Sterowanie kierunkiem przepływu (w lewo / w prawo)		Automatycznie	Automatycznie	Automatycznie	Automatycznie	Automatycznie
	Automatyczna prędkość wentylatora		●	●	●	●	●
Oczyszczanie powietrza	Filtr Tri-Care						
	Filtr Easy Plus		●	●	●	●	●
	Automatyczne czyszczenie (samoczynne czyszczenie)		●	●	●	●	●
Tryb roboczy	AI Auto Comfort z Wi-Fi i MDS (bezpośredni/pośredni)						
	AI Auto Comfort z Wi-Fi		●	●	●	●	●
	Tryb automatyczny (bez Wi-Fi)						
	Szybkie chłodzenie		●	●	●	●	●
	Dobry sen		●	●	●	●	●
	Eco		●	●	●	●	●
	Osuszanie		●	●	●	●	●
	Wentylator		●	●	●	●	●
	Tryb cichy		●	●	●	●	●
Inne funkcje	Samsung SmartThings		●	●	●	●	●
	MDS (Czujnik ruchu)						
	Wyświetlacz temperatury wewnętrznej	88 wyświetlacz	●	●	●	●	●
	Wyświetlacz wł./wył.		●	●	●	●	●
	Sygnał dźwiękowy wł./wył.		●	●	●	●	●
	Automatyczna zmiana		●	●	●	●	●
	Automatyczny restart		●	●	●	●	●

Akcesoria
Bezprzewodowy sterownik zdalny (w zestawie)

System Multi Split

Rysunki wymiarowe

Wind-Free™ Comfort

AR07/09/12TXFCAWKNEU

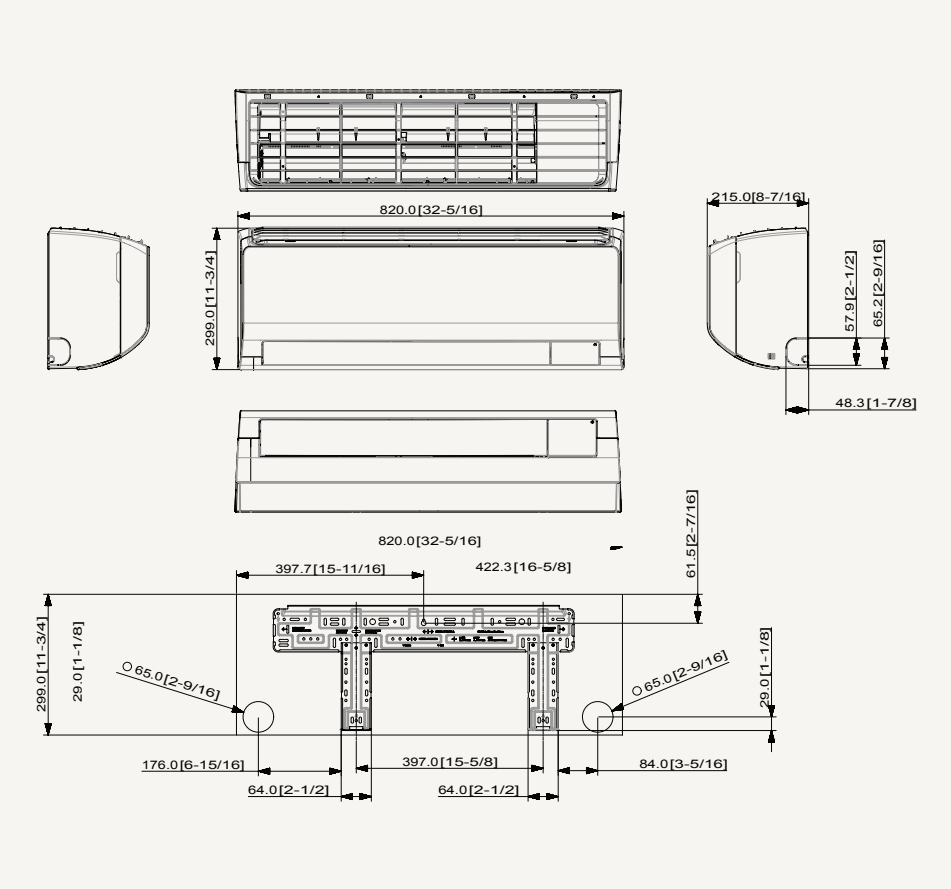

AR18/24TXFCAWKNEU

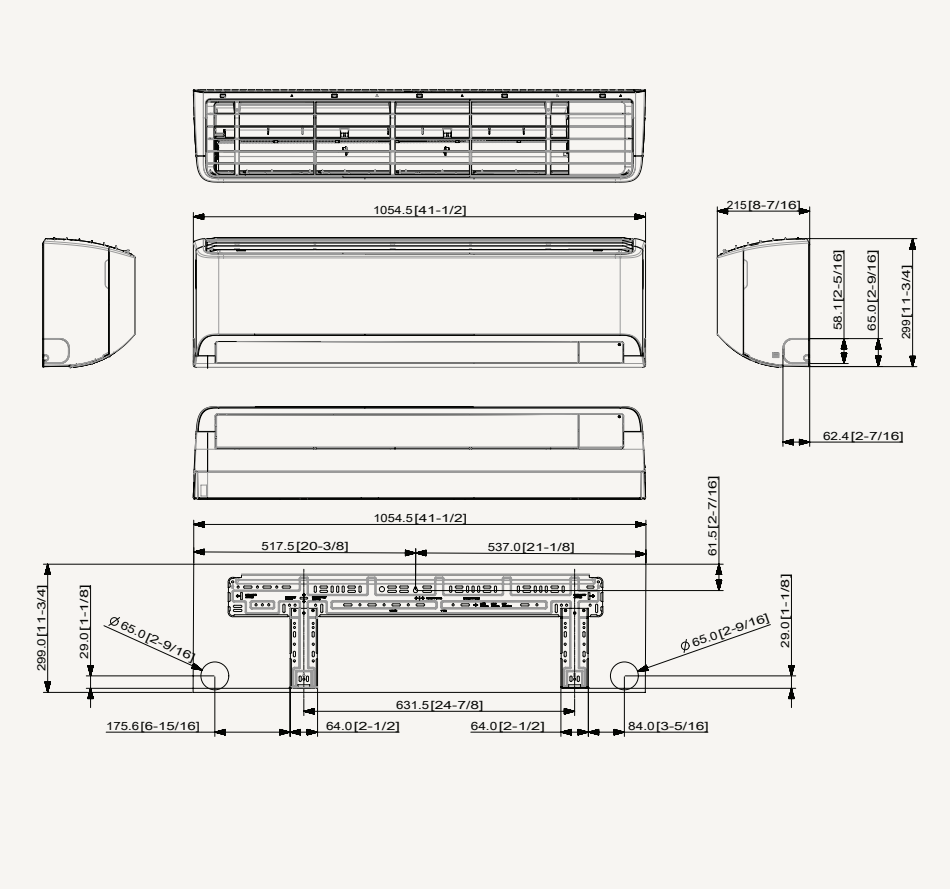

Specyfikacje

Cebu R32

- AI Auto Comfort.
- Sterowanie przy pomocy Wi-Fi dzięki aplikacji SmartThings i kontroli głosowej Bixby

Jednostka wewnętrzna			AR07TXFYAWKNEU	AR09TXFYAWKNEU	AR12TXFYAWKNEU	AR18TXFYAWKNEU	AR24TXFYAWKNEU
Moc							
Moc	Chłodzenie	kW	2,0	2,5	3,5	5,0	6,5
	Ogrzewanie przy +7 °C	kW	2,2	3,2	3,5	6,0	7,4
Wydajność							
Usuwanie wilgoci		l/h	-	1,0	1,5	2,0	2,5
Przepływ powietrza		m³/min	9,9	10,5	10,9	16,5	18,4
Moc akustyczna	Chłodzenie	dB(A)	54	54	56	58	62
Ciśnienie akustyczne	Wys./nis.	dB(A)	36/19	37/19	38/19	41/28	45/29
Dane elektryczne							
Źródło zasilania		Φ, V, Hz	1Φ, 220~240 V, 50 Hz	1Φ, 220~240 V, 50 Hz	1Φ, 220~240 V, 50 Hz	1Φ, 220~240 V, 50 Hz	1Φ, 220~240 V, 50 Hz
Pobór mocy	Chłodzenie	W	30	30	30	40	50
	Ogrzewanie	W	30	30	30	40	50
Pobór prądu nominalny	Chłodzenie	A	0,3	0,3	0,3	0,4	0,5
	Ogrzewanie	A	0,3	0,3	0,3	0,4	0,5
Wymiary							
Wymiary netto (Sz. × Wys. × Gł.)		mm	820 x 299 x 215	820 x 299 x 215	820 x 299 x 215	1 055 x 299 x 215	1 055 x 299 x 215
Waga netto		kg	9	9	9	11,5	11,6
Czynnik chłodniczy							
Połączenia rur	Rura cieczowa	ø, cali	1/4	1/4	1/4	1/4	1/4
	Rura gazowa	ø, cali	3/8	3/8	3/8	1/2	5/8
Połączenia rur	Rura odprowadzająca	ø, mm	ŚW 16	ŚW 16	ŚW 16	ŚW 16	ŚW 16
Funkcje							
Przepływ powietrza	Wind-Free™ Cooling						
	Sterowanie kierunkiem przepływu (w górę / w dół)		Automatycznie	Automatycznie	Automatycznie	Automatycznie	Automatycznie
	Sterowanie kierunkiem przepływu (w lewo / w prawo)		Ręcznie	Ręcznie	Ręcznie	Ręcznie	Ręcznie
	Automatyczna prędkość wentylatora		●	●	●	●	●
Oczyszczanie powietrza	Filtr Tri-Care						
	Filtr Easy Plus		●	●	●	●	●
	Automatyczne czyszczenie (samoczynne czyszczenie)		●	●	●	●	●
Tryb roboczy	AI Auto Comfort z Wi-Fi i MDS (bezpośredni/pośredni)						
	AI Auto Comfort z Wi-Fi		●	●	●	●	●
	Tryb automatyczny (bez Wi-Fi)						
	Szybkie chłodzenie		●	●	●	●	●
	Dobry sen		●	●	●	●	●
	Eco		●	●	●	●	●
	Osuszanie		●	●	●	●	●
	Wentylator		●	●	●	●	●
	Tryb cichy		●	●	●	●	●
Inne funkcje	Samsung SmartThings		●	●	●	●	●
	MDS (Czujnik ruchu)						
	Wyświetlacz temperatury wewnętrznej	88 wyświetlacz	●	●	●	●	●
	Wyświetlacz wł./wył.		●	●	●	●	●
	Sygnał dźwiękowy wł./wył.		●	●	●	●	●
	Automatyczna zmiana		●	●	●	●	●
	Automatyczny restart		●	●	●	●	●

Akcesoria
Bezprzewodowy sterownik zdalny (w zestawie)

System Multi Split

Rysunki wymiarowe

Cebu

AR07/09/12TXFYAWKNEU

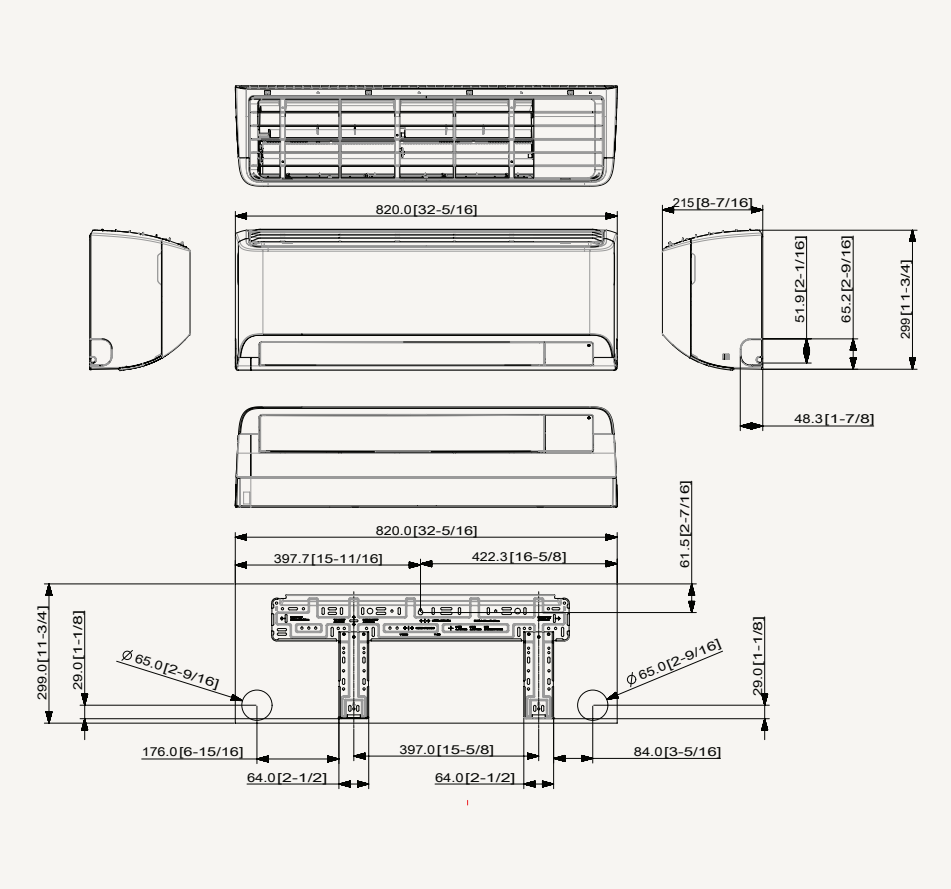

AR18/24TXFYAWKNEU

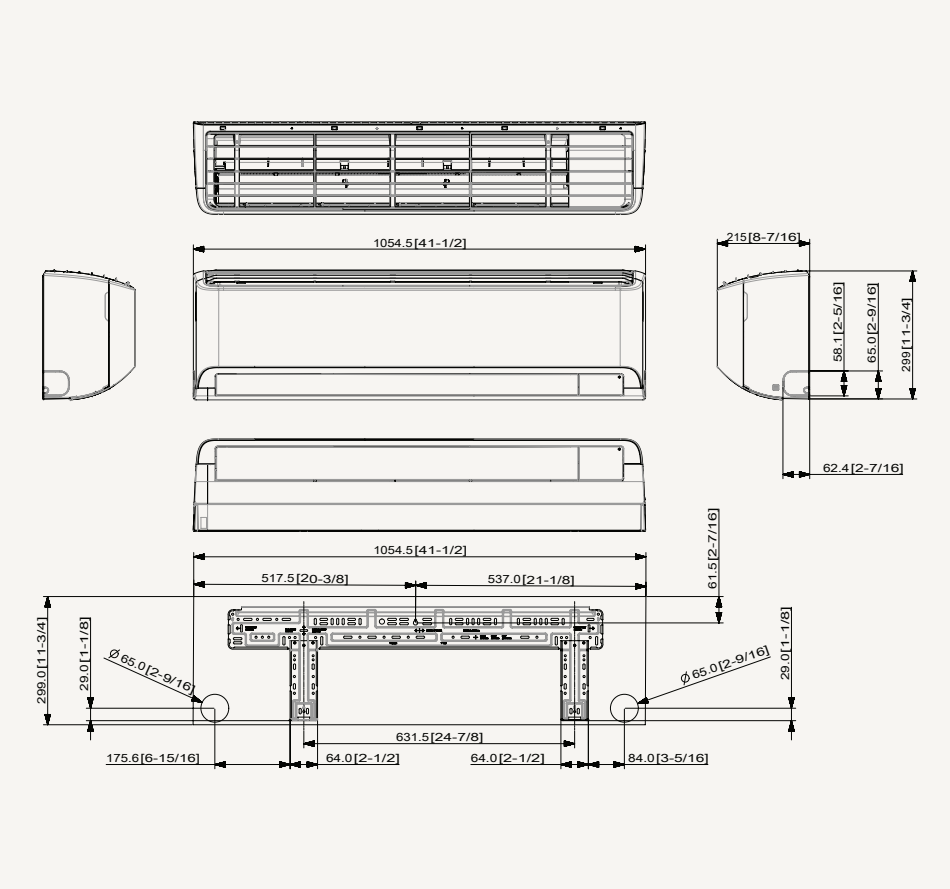

Specyfikacje

Luzon R32

- Filtr Easy Plus ze wskaźnikiem czystości filtra
- Tryb Eco i tryb cichy

Jednostka wewnętrzna			AR07TXHZAWKNEU	AR09TXHZAWKNEU	AR12TXHZAWKNEU	AR18TXHZAWKNEU	AR24TXHZAWKNEU
Moc							
Moc	Chłodzenie	kW	2,0	2,5	3,5	5,0	6,5
	Ogrzewanie przy +7 °C	kW	2,2	3,2	3,5	6,0	7,4
Wydajność							
Usuwanie wilgoci j.w.		l/h	-	1,0	1,5	2,0	2,5
Przepływ powietrza		m³/min	9,9	10,5	10,9	16,5	18,4
Moc akustyczna	Chłodzenie	dB(A)	54	54	56	58	62
Ciśnienie akustyczne	Wys./nis.	dB(A)	36/19	37/19	38/19	41/28	45/29
Dane elektryczne							
Źródło zasilania		Φ, V, Hz	1Φ, 220~240 V, 50 Hz	1Φ, 220~240 V, 50 Hz	1Φ, 220~240 V, 50 Hz	1Φ, 220~240 V, 50 Hz	1Φ, 220~240 V, 50 Hz
Pobór mocy	Chłodzenie	W	30	30	30	40	50
	Ogrzewanie	W	30	30	30	40	50
Pobór prądu nominalny	Chłodzenie	A	0,3	0,3	0,3	0,4	0,5
	Ogrzewanie	A	0,3	0,3	0,3	0,4	0,5
Wymiary							
Wymiary netto Sz. × Wys. × Gł.)		mm	820 x 299 x 215	820 x 299 x 215	820 x 299 x 215	1 055 x 299 x 215	1 055 x 299 x 215
Waga netto		kg	9,0	9,0	9,0	11,5	12,5
Czynnik chłodniczy							
Połączenia rur	Rura cieczowa	ø, cali	1/4	1/4	1/4	1/4	1/4
	Rura gazowa	ø, cali	3/8	3/8	3/8	5/8	5/8
Połączenia rur	Rura odprowadzająca	ø, mm	ŚW 16	ŚW 16	ŚW 16	ŚW 16	ŚW 16
Funkcje							
Przepływ powietrza	Wind-Free™ Cooling						
	Sterowanie kierunkiem przepływu (w górę / w dół)		Automatycznie	Automatycznie	Automatycznie	Automatycznie	Automatycznie
	Sterowanie kierunkiem przepływu (w lewo / w prawo)		Ręcznie	Ręcznie	Ręcznie	Ręcznie	Ręcznie
	Automatyczna prędkość wentylatora		●	●	●	●	●
Oczyszczanie powietrza	Filtr Tri-Care						
	Filtr Easy Plus		●	●	●	●	●
	Automatyczne czyszczenie (samoczynne czyszczenie)		●	●	●	●	●
Tryb roboczy	AI Auto Comfort z Wi-Fi i MDS (bezpośredni/pośredni)						
	AI Auto Comfort z Wi-Fi						
	Tryb automatyczny (bez Wi-Fi)		●	●	●	●	●
	Szybkie chłodzenie		●	●	●	●	●
	Dobry sen		●	●	●	●	●
	Eco		●	●	●	●	●
	Osuszanie		●	●	●	●	●
	Wentylator		●	●	●	●	●
	Tryb cichy		●	●	●	●	●
Inne funkcje	Samsung SmartThings						
	MDS (Czujnik ruchu)						
	Wyświetlacz temperatury wewnętrznej	88 wyświetlacz	●	●	●	●	●
	Wyświetlacz wł./wył.		●	●	●	●	●
	Sygnał dźwiękowy wł./wył.		●	●	●	●	●
	Automatyczna zmiana		●	●	●	●	●
	Automatyczny restart		●	●	●	●	●

Akcesoria
Bezprzewodowy sterownik zdalny (w zestawie)

System Multi Split

Rysunki wymiarowe

Luzon

AR07/09/12TXHZAWKNEU

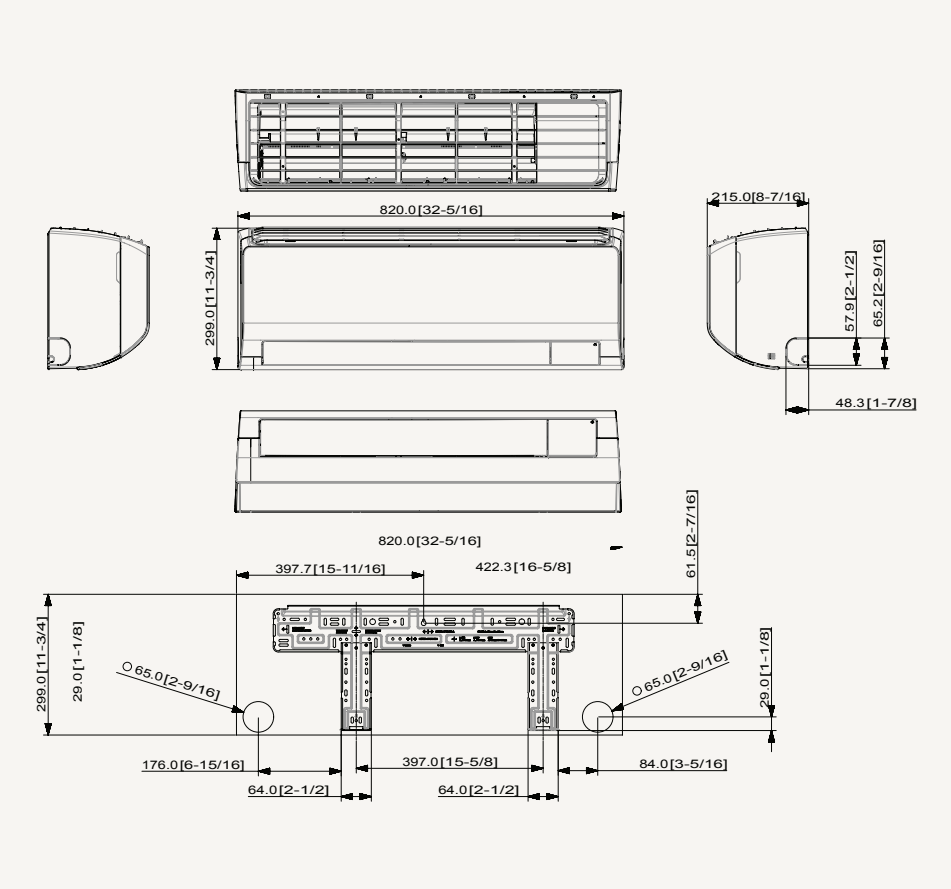

AR18/24TXHZAWKNEU

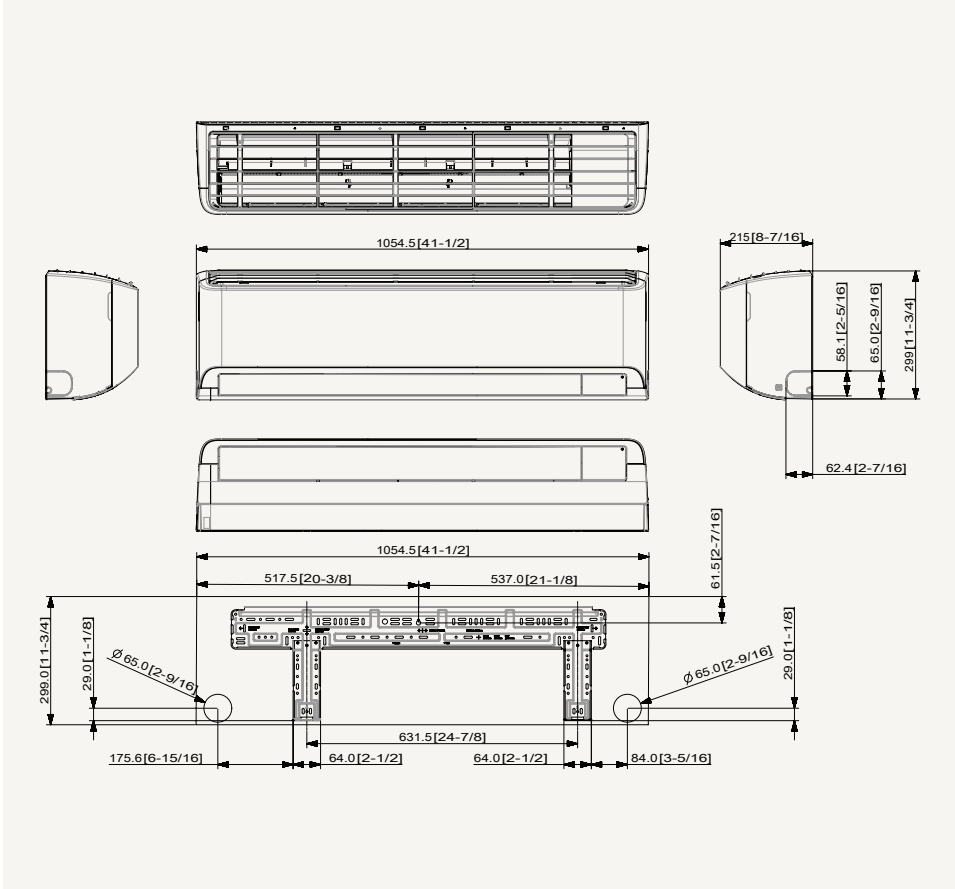

System Multi Split

Specyfikacje

Klimatyzator kasetonowy 4-kierunkowy Mini Wind-Free™

- Chłodzenie 2-etapowe: Szybkie chłodzenie i chłodzenie Wind-Free™.
- Czterokierunkowe doprowadzanie powietrza przez niezależne regulowane łopatki.
- Kąt łopatek od 32° do 75°; szerokość łopatki 66 mm.
- Wbudowany czujnik wilgotności.
- Wbudowana pompa skroplin (750 mmH_2O).

Jednostka wewnętrzna			AJ016TNNDKG/EU	AJ020TNNDKG/EU	AJ026TNNDKG/EU	AJ035TNNDKG/EU	AJ052TNNDKG/EU
Moc							
	Chłodzenie	kW	1,6	2,0	2,6	3,5	5,2
	Ogrzewanie przy +7 °C	kW	2,0	2,2	2,9	3,8	5,6
Wydajność							
Natężenie przepływu powietrza		m^3/min	9,0/8,2/6,9	9,0/8,2/6,9	9,0/8,2/6,9	10,5/9,0/7,4	10,5/9,0/7,4
Moc akustyczna	Chłodzenie	dB(A)	49	49	49	53	55
Ciśnienie akustyczne	Wys./śred./nis.	dB(A)	33/29/24	33/29/24	33/29/24	35/31/27	39/36/32
Dane elektryczne							
Źródło zasilania		Φ, #, V, Hz	1Φ, 2, 220~240 V, 50 Hz	1Φ, 2, 220~240 V, 50 Hz	1Φ, 2, 220~240 V, 50 Hz	1Φ, 2, 220~240 V, 50 Hz	1Φ, 2, 220~240 V, 50 Hz
Pobór mocy	Chłodzenie	W	19	19	19	22	28
	Ogrzewanie	W	19	19	19	22	28
Pobór prądu nominalny	Chłodzenie	A	0,51	0,51	0,51	0,52	0,53
	Ogrzewanie	A	0,51	0,51	0,51	0,52	0,53
Wymiary							
Wymiary netto (Sz. × Wys. × Gł.)		mm	575 x 250 x 575	575 x 250 x 575	575 x 250 x 575	575 x 250 x 575	575 x 250 x 575
Waga netto		kg	11,5	11,5	11,5	11,5	11,8
Czynnik chłodniczy							
Połączenia rur	Rura cieczowa	ø, cali	1/4	1/4	1/4	1/4	1/4
	Rura gazowa	ø, cali	3/8	3/8	3/8	3/8	1/2
Połączenia rur	Rura odprowadzająca	ø, mm	VP25 (śred. zewn. 32, śred. wewn. 25)	VP25 (śred. zewn. 32, śred. wewn. 25)	VP25 (śred. zewn. 32, śred. wewn. 25)	VP25 (śred. zewn. 32, śred. wewn. 25)	VP25 (śred. zewn. 32, śred. wewn. 25)
Pozostałe							
Panel	Kod modelu		PC4SUFMAN	PC4SUFMAN	PC4SUFMAN	PC4SUFMAN	PC4SUFMAN
	Wymiary netto (Sz. × Wys. × Gł.)	mm	620 x 57 x 620	620 x 57 x 620	620 x 57 x 620	620 x 57 x 620	620 x 57 x 620
	Waga netto	kg	2,7	2,7	2,7	2,7	2,7
Akcesoria	Pompa skroplin		W zestawie	W zestawie	W zestawie	W zestawie	W zestawie
	Maks. Wysokość podnoszenia/wyporność	mm/ litr/ h	750/24	750/24	750/24	750/24	750/24

Akcesoria

Zaawansowany sterownik przewodowy	Sterownik uproszczony	Sterownik dotykowy	Zdalny sterownik przewodowy	Zestaw Wi-Fi	Panel (wymagany)
MWR-WG00JN/MWR-WG00KN	MWR-SH00N	MWR-SH11N	MWR-WE13N	MIM-H04EN	PC4SUFMAN

Rysunki wymiarowe

Klimatyzator kasetonowy 4-kierunkowy Mini Wind-Free™

AJ016/020/026/035/052TNNDKG/EU

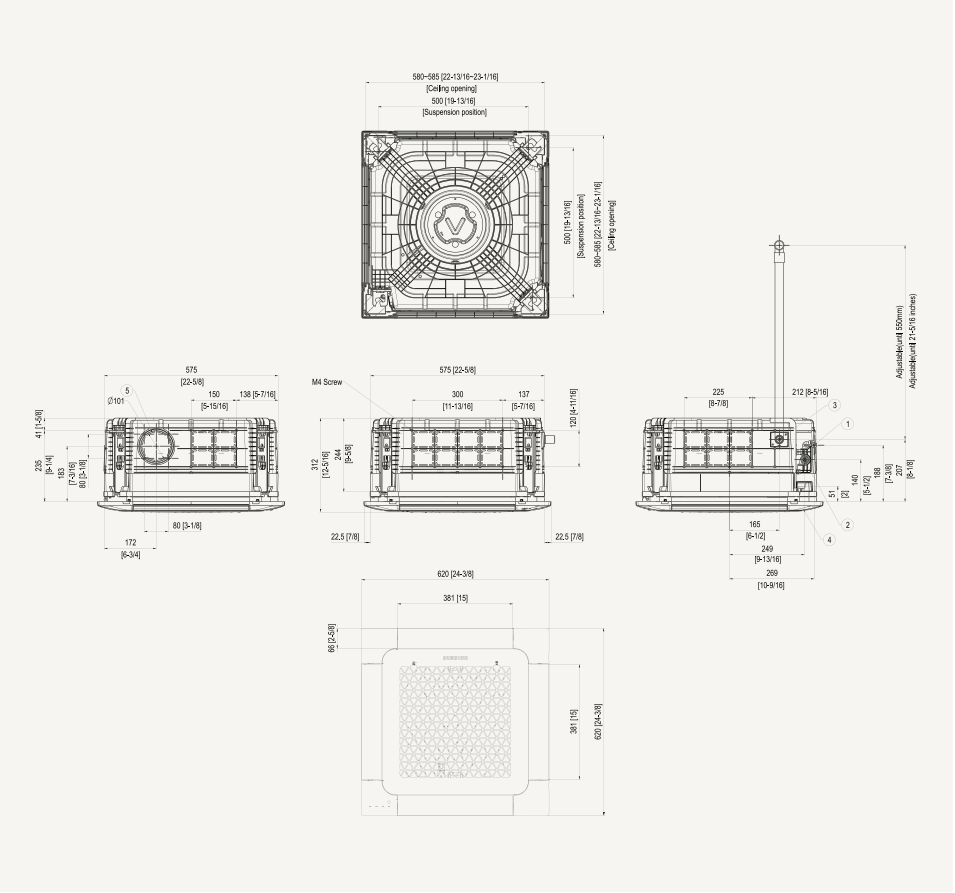

Nr	Nazwa	Opis				
		4,5 kW	5,6 kW	7,1 kW	9,0 kW	5,2 kW
1	Połączenie rury cieczowej	ø6.35 (1/4)				
2	Połączenie rury gazowej	Φ9.52 (3/8)				ø12.70 (1/2)
3	Połączenie rury odprowadzającej	VP25 (śred. zewn. 32, śred. wewn. 25)				
4	Kanał kabli zasilających/komunikacyjnych					
5	Otwór wlotu świeżego powietrza	Φ101 (4), użyć śruby M4				

Specyfikacje

Klimatyzator kasetonowy 1-kierunkowy Wind-Free™

- Chłodzenie 2-etapowe: Szybkie chłodzenie i chłodzenie Wind-Free™.
- Kąt łopatek od 37° do 87°; szerokość łopatki 100 mm.
- Wbudowany czujnik wilgotności.
- Wysokość tylko 135 mm.
- Wbudowana pompa skroplin (750 mmH_2O).

Jednostka wewnętrzna			AJ026TN1DKG/EU	AJ035TN1DKG/EU
Moc				
	Chłodzenie	kW	2,6	3,5
	Ogrzewanie przy +7 °C	kW	2,9	3,8
Wydajność				
Natężenie przepływu powietrza		m³/min	7,3/6,5/5,8	9,0/8,2/7,2
Moc akustyczna	Chłodzenie	dB(A)	55	58
Ciśnienie akustyczne	Wys./śred./nis.	dB(A)	32/29/26	37/35/30
Dane elektryczne				
Źródło zasilania		Φ, #, V, Hz	1Φ, 2, 220~240 V, 50 Hz	1Φ, 2, 220~240 V, 50 Hz
Pobór mocy	Chłodzenie	W	30	30
	Ogrzewanie	W	30	30
Pobór prądu nominalny	Chłodzenie	A	0,3	0,3
	Ogrzewanie	A	0,3	0,3
Wymiary				
Wymiary netto (Sz. × Wys. × Gł.)		mm	970 x 135 x 410	970 x 135 x 410
Waga netto		kg	9,5	9,5
Czynnik chłodniczy				
Połączenia rur	Rura cieczowa	ø, cali	1/4	1/4
	Rura gazowa	ø, cali	3/8	3/8
Połączenia rur	Rura odprowadzająca	ø, mm	VP20 (śred. zewn. 26, śred. wewn. 20)	VP20 (śred. zewn. 26, śred. wewn. 20)
Pozostałe				
Panel	Kod modelu		PC1NWFMAN	PC1NWFMAN
	Wymiary netto (Sz. × Wys. × Gł.)	mm	1198 x 35 x 500	1198 x 35 x 500
	Waga netto	kg	4,3	4,3
Akcesoria	Pompa skroplin		W zestawie	W zestawie
	Maks. Wysokość podnoszenia/wyporność	mm/ litr/ h	750/24	750/24

Akcesoria

Bezprzewodowy sterownik zdalny	Zaawansowany sterownik przewodowy	Sterownik uproszczony	Sterownik dotykowy	Zdalny sterownik przewodowy	Zestaw Wi-Fi	Panel (wymagany)
AR-EH03E	MWR-WG00JN/ MWR-WG00KN	MWR-SH00N	MWR-SH11N	MWR-WE13N	MIM-H04EN	PC1NWFMAN

Rysunki wymiarowe

Klimatyzator kasetonowy 1-kierunkowy Wind-Free™

AJ026/035TN1DKG/EU

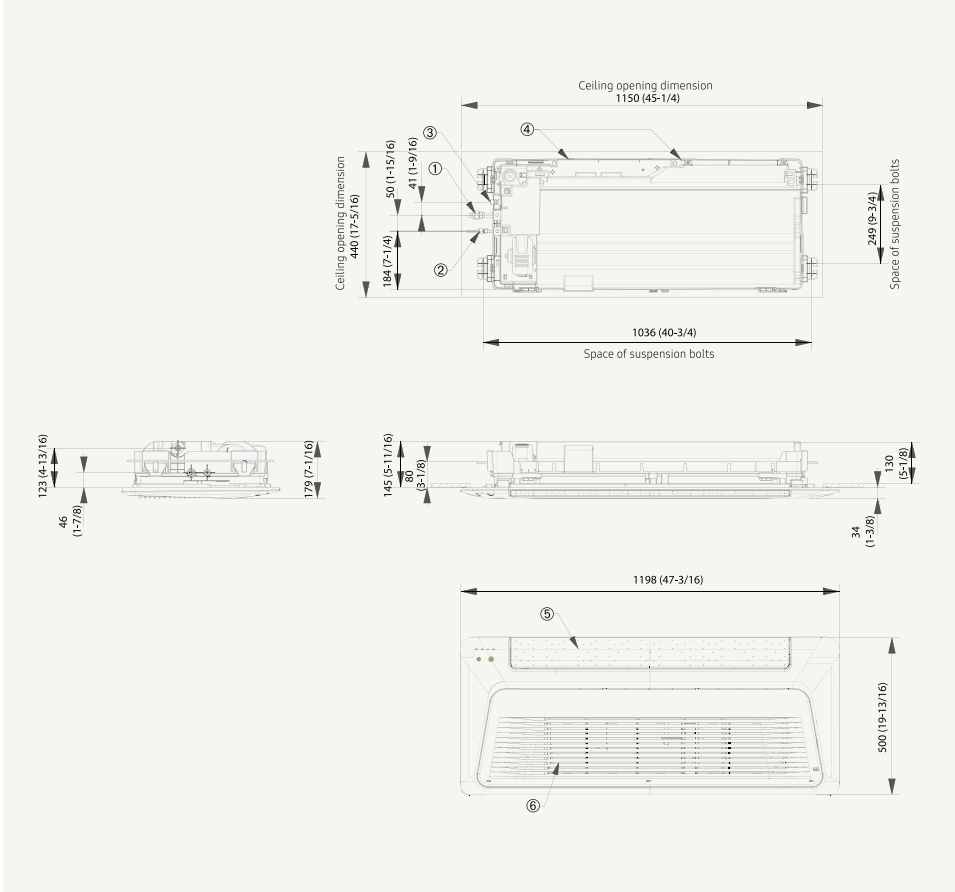

Nr	Nazwa	Opis
1	Połączenie rury gazowej	ø12.70 (1/2)
2	Połączenie rury cieczowej	ø6.35 (1/4)
3	Połączenie węża skroplin	VP20 (śred. zewn. 26, śred. wewn. 20)
4	Kanał kabli zasilających/komunikacyjnych	
5	Żaluzja wylotu powietrza	
6	Kratka wlotu powietrza	

Specyfikacje

Klimatyzator kanałowy MSP (z pompą skroplin)

- Mikrokanałowy wymiennik ciepła o dużej wydajności.
- Wbudowany elektroniczny zawór rozprężny (EEV) dla sterowania przepływem czynnika chłodniczego (2000 kroków).
- Funkcja automatycznego ponownego uruchomienia.
- Rura odprowadzająca skropliny.
- W zestawie stały filtr o długim okresie eksploatacji HD 40.
- Funkcja automatycznego ESP.
- Jonizator SPi.

Jednostka wewnętrzna			AJ052TNMDEG/EU
Moc			
	Chłodzenie	kW	5,2
	Ogrzewanie do +7 °C	kW	5,6
Wydajność			
Natężenie przepływu powietrza		m³/min	16,3/15,0/13,5
Moc akustyczna	Chłodzenie	dB(A)	59
Ciśnienie akustyczne	Wys./śred./nis.	dB(A)	42/41/39
Dane elektryczne			
Źródło zasilania		Φ, #, V, Hz	1Φ, 2, 220~240 V, 50 Hz
Pobór mocy	Chłodzenie	W	170
	Ogrzewanie	W	170
Pobór prądu nominalny	Chłodzenie	A	1,04
	Ogrzewanie	A	1,04
Wymiary			
Wymiary netto (Sz. × Wys. × Gł.)		mm	900 x 260 x 480
Waga netto		kg	28,3
Czynnik chłodniczy			
Połączenia rur	Rura cieczowa	ø, cali	1/4
	Rura gazowa	ø, cali	1/2
Połączenia rur	Rura odprowadzająca	ø, mm	VP25 (śred. zewn. 32, śred. wewn. 25)
Pozostałe			
Akcesoria	Pompa skroplin		MDP-M075SGU3D
	Maks. Wysokość podnoszenia/wyporność	mm/ litr/h	750/24
	Filtr powietrza		Usuwalny / Zmywalny

Akcesoria

Zaawansowany sterownik przewodowy	Sterownik uproszczony	Sterownik dotykowy	Zdalny sterownik przewodowy	Zestaw Wi-Fi
MWR-WG00JN/MWR-WG00KN	MWR-SH00N	MWR-SH11N	MWR-WE13N	MIM-H04EN

Rysunki wymiarowe

Klimatyzator kanałowy MSP (z pompą skroplin)

AJ052TNMDEG**

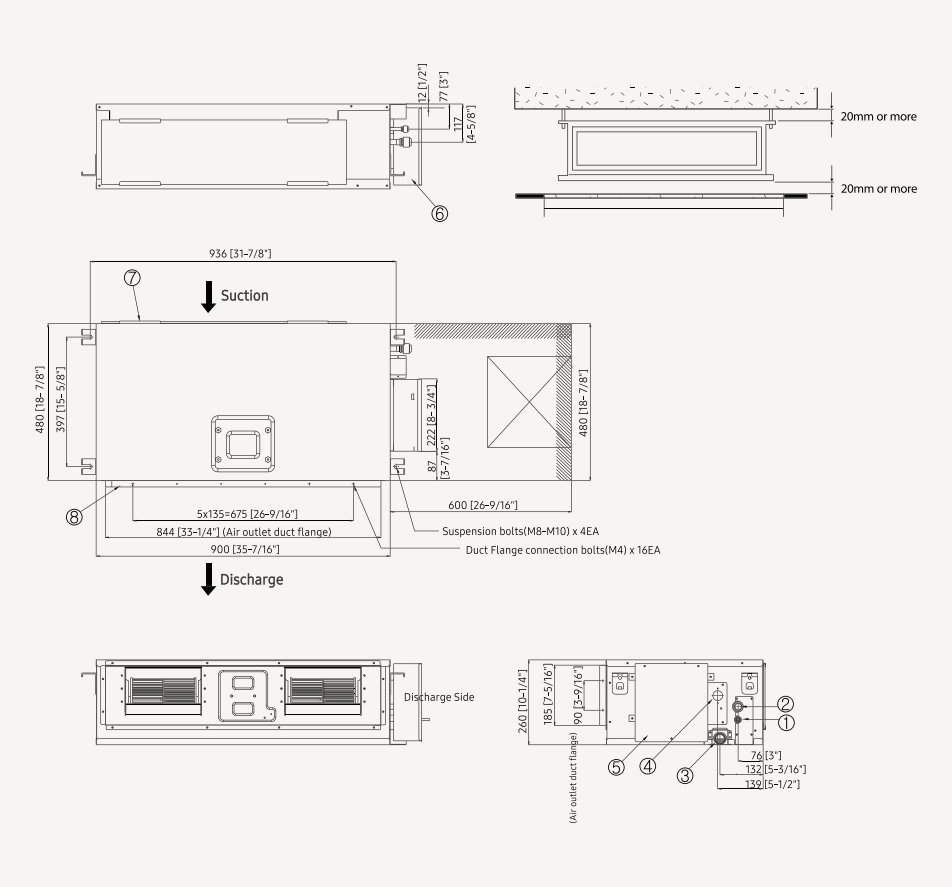

Nr	Nazwa	Opis
1	Połączenie rury cieczowej	ø6.35 (1/4)
2	Połączenie rury gazowej	ø12.70 (1/2)
3	Połączenie rury odprowadzającej	VP25 (śred. zewn. 32, śred. wewn. 25)
4	Otwór do pompy skroplin	Zestaw opcjonalny
5	Jednostka sterująca	
6	Kanał kabli zasilających/komunikacyjnych	
7	Strona powietrza powrotnego	
8	Kołnierz kanału wylotowego powietrza	

Specyfikacje

Klimatyzator kanałowy LSP (z pompą skroplin)

- Mikrokanałowy wymiennik ciepła o dużej wydajności.
- Wbudowany elektroniczny zawór rozprężny (EEV) dla sterowania przepływem czynnika chłodniczego (2000 kroków).
- Funkcja automatycznego ponownego uruchomienia.
- Rura odprowadzająca skropliny.
- W zestawie stały filtr o długim okresie eksploatacji HD 40.
- Funkcja automatycznego ESP.
- Jonizator SPi.

Jednostka wewnętrzna			AJ026TNLDEG/EU	AJ035TNLDEG/EU
Moc				
	Chłodzenie	**kW**	2,6	3,5
	Ogrzewanie do +7 °C	**kW**	2,9	3,8
Wydajność				
Natężenie przepływu powietrza		**m³/min**	8,6/7,6/6,6	9,8/8,8/7,8
Moc akustyczna	**Chłodzenie**	**dB(A)**	50	50
Ciśnienie akustyczne	**Wys./śred./nis.**	**dB(A)**	33/29/23	34/30/25
Dane elektryczne				
Źródło zasilania		**Φ, #, V, Hz**	1Φ, 2, 220~240 V, 50 Hz	1Φ, 2, 220~240 V, 50 Hz
Pobór mocy	**Chłodzenie**	**W**	80	80
	Ogrzewanie	**W**	80	80
Pobór prądu nominalny	**Chłodzenie**	**A**	0,4	0,4
	Ogrzewanie	**A**	0,4	0,4
Wymiary				
Wymiary netto (Sz. × Wys. × Gł.)		**mm**	700x199x440	700x199x440
Waga netto		**kg**	14,8	14,8
Czynnik chłodniczy				
Połączenia rur	**Rura cieczowa**	**ø, cali**	1/4	1/4
	Rura gazowa	**ø, cali**	3/8	3/8
Połączenia rur	**Rura odprowadzająca**	**ø, mm**	VP25 (śred. zewn. 32, śred. wewn. 25)	VP25 (śred. zewn. 32, śred. wewn. 25)
Pozostałe				
Akcesoria	**Pompa skroplin**		MDP-E075SEE3D	MDP-E075SEE3D
	Maks. Wysokość podnoszenia/wyporność	**mm/ litr/h**	750/24	750/24
	Filtr powietrza		Usuwalny / Zmywalny	Usuwalny / Zmywalny

Akcesoria

Zaawansowany sterownik przewodowy
MWR-WG00JN/MWR-WG00KN

Sterownik uproszczony
MWR-SH00N

Sterownik dotykowy
MWR-SH11N

Zdalny sterownik przewodowy
MWR-WE13N

Zestaw Wi-Fi
MIM-H04EN

Rysunki wymiarowe

Klimatyzator kanałowy LSP

AJ*TNLDEG/EU**

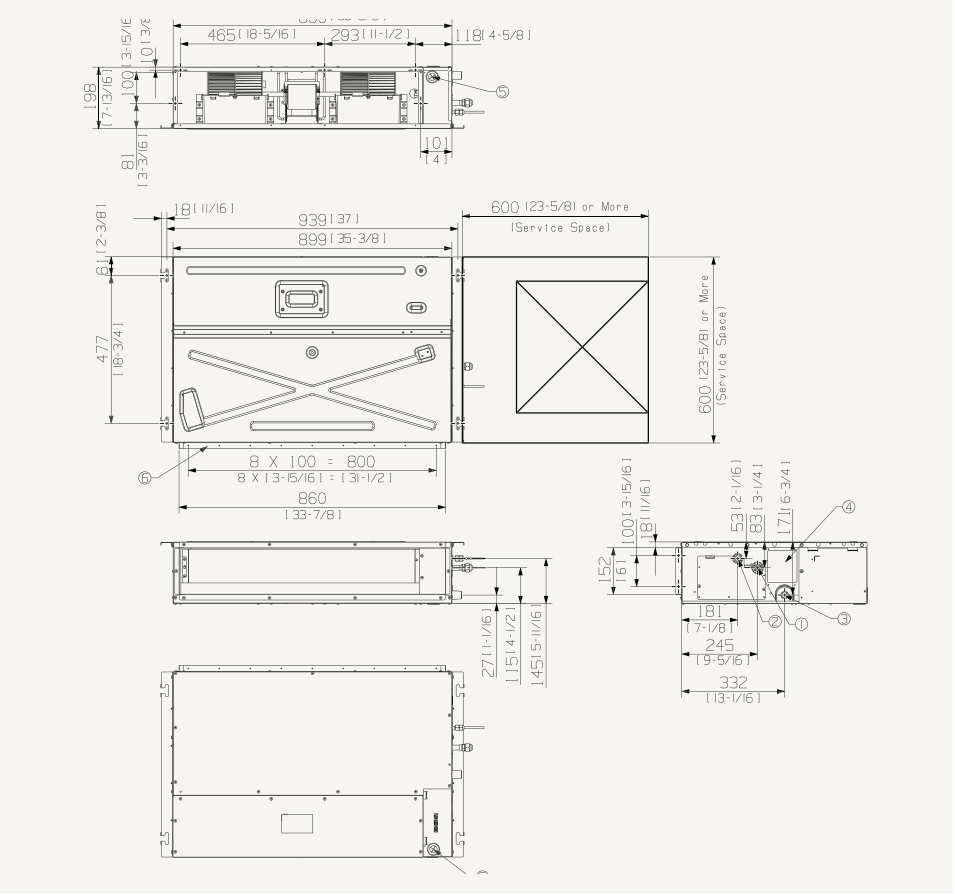

Nr	Nazwa	Opis
1	Połączenie rury gazowej	ø9,52 (3/8)
2	Połączenie rury cieczowej	ø6.35 (1/4)
3	Połączenie rury odprowadzającej	VP25 (śred. zewn. 32, śred. wewn. 25)
4	Otwór do pompy skroplin	Zestaw opcjonalny
5	Kanał kabli zasilających/komunikacyjnych	
6	Kołnierz kanału wylotowego powietrza	

Specyfikacje

Klimatyzator konsolowy

- Jonizator SPi (w zestawie)
- Wąska konstrukcja: szerokość tylko 100 mm.
- Wbudowany elektroniczny zawór rozprężny (EEV) dla sterowania przepływem czynnika chłodniczego (2000 kroków).
- Dwa oddzielne wyloty powietrza, górny (chłodzenie) i dolny (ogrzewanie), aby uniknąć rozwarstwiania.
- Filtr stały zmywalny o długim okresie eksploatacji.
- Funkcja automatycznego ponownego uruchomienia.

Jednostka wewnętrzna			AJ026TNJDKG/EU	AJ035TNJDKG/EU	AJ052TNJDKG/EU
Moc					
	Chłodzenie	**kW**	2,6	3,5	5,2
	Ogrzewanie do +7 °C	**kW**	2,9	3,8	5,6
Wydajność					
Natężenie przepływu powietrza		**m³/min**	9,0/7,8/6,7	10,5/9,3/8,2	11,2/9,9/8,6
Moc akustyczna	**Chłodzenie**	**dB(A)**	53	57	60
Ciśnienie akustyczne	**Wys./śred./nis.**	**dB(A)**	36/31/23	38/35/24	43/39/32
Dane elektryczne					
Źródło zasilania		**Φ, #, V, Hz**	1Φ, 2, 220~240 V, 50 Hz	1Φ, 2, 220~240 V, 50 Hz	1Φ, 2, 220~240 V, 50 Hz
Pobór mocy	**Chłodzenie**	**W**	30	35	50
	Ogrzewanie	**W**	30	35	50
Pobór prądu nominalny	**Chłodzenie**	**A**	0,25	0,29	0,35
	Ogrzewanie	**A**	0,25	0,29	0,35
Wymiary					
Wymiary netto (Sz. × Wys. × Gł.)		**mm**	720x620x199	720x620x199	720x620x199
Waga netto		**kg**	15,7	15,7	15,7
Czynnik chłodniczy					
Połączenia rur	**Rura cieczowa**	**ø, cali**	1/4	1/4	1/4
	Rura gazowa	**ø, cali**	3/8	3/8	1/2
Połączenia rur	**Rura odprowadzająca**	**ø, mm**	VP25 (śred. zewn. 32, śred. wewn. 25)	VP25 (śred. zewn. 32, śred. wewn. 25)	VP25 (śred. zewn. 32, śred. wewn. 25)

Akcesoria

Zaawansowany sterownik przewodowy	Sterownik uproszczony	Sterownik dotykowy	Zdalny sterownik przewodowy	Zestaw Wi-Fi
MWR-WG00JN/MWR-WG00KN	MWR-SH00N	MWR-SH11N	MWR-WE13N	MIM-H04EN

Rysunki wymiarowe

Konsolowy

AJ*TNJDKG/EU**

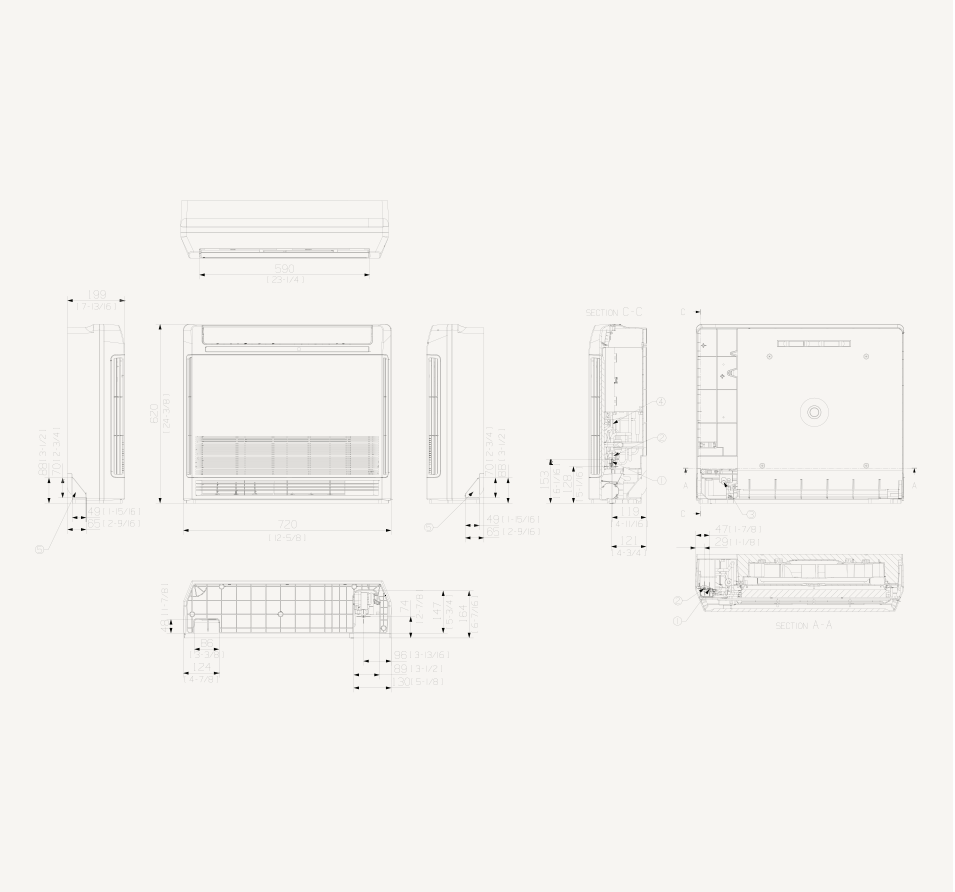

Nr	Nazwa	Opis	
		AJ026RBJDEG/EU MH026FJEA	**AJ035/052RBJDEG/EU MH035/052FJEA**
1	Połączenie rury cieczowej	ø6.35 (1/4)	
2	Połączenie rury gazowej	ø9,52 (3/8)	ø12.70 (1/2)
3	Połączenie rury odprowadzającej	Przewód ID 18 [11/16]	
4	Kanał kabli zasilających/komunikacyjnych		
5	Otwór do przewodu skroplin		

Wskazówki dotyczące łączenia

4-1. AJ040TXJ2KG/EU

Chłodzenie

Jednostka zewnętrzna	A	B	Wydajność chłodzenia W		Moc W			Pobór mocy W			Prąd A			Efektywność energ. Chłodzenia przy 35 °C/27 °C	Wydajność sezonowa (zgodnie z EN14825)	SEER	Qce
			A	B	MIN.	STD	MAKS.	MIN.	STD	MAKS.	MIN.	STD	MAKS.	EER	Klasa		kWh
AJ040TXJ2KG 2 jednostki	7	7	2 000	2 000	1 300	4 000	4 700	300	900	1 250	1,7	4,1	5,7	4,44	A+++	8,54	164
	7	9	1 780	2 220	1 300	4 000	4 700	350	920	1 270	1,9	4,2	5,8	4,35	A+++	8,51	165
	7	12	1 450	2 550	1 300	4 000	4 700	350	930	1 280	1,9	4,3	5,9	4,30	A+++	8,51	165
	9	9	2 000	2 000	1 300	4 000	4 700	350	940	1 290	1,9	4,3	5,9	4,26	A+++	8,51	165
	9	12	1 670	2 330	1 300	4 000	4 700	350	950	1 300	1,9	4,3	5,9	4,21	A+++	8,51	165

Ogrzewanie

Jednostka zewnętrzna	A	B	Wydajność ogrzewania W		Moc W			Pobór mocy W			Prąd A			Efektywność energ. Ogrzewania przy 7 °C/20 °C	Wydajność sezonowa (zgodnie z EN14825)	SCOP	P konstrukcja	Qhe
			A	B	MIN.	STD	MAKS.	MIN.	STD	MAKS.	MIN.	STD	MAKS.	COP[1]	Klasa		kW	kWh
AJ040TXJ2KG 2 jednostki	7	7	2 100	2 100	1 000	4 200	4 700	280	900	1 180	1,4	4,1	5,4	4,67	A++	4,64	3,05	922
	7	9	1 840	2 360	1 000	4 200	4 700	280	920	1 190	1,4	4,2	5,4	4,57	A++	4,61	3,05	927
	7	12	1 550	2 650	1 000	4 200	4 700	280	930	1 200	1,4	4,3	5,5	4,52	A++	4,61	3,05	927
	9	9	2 100	2 100	1 000	4 200	4 700	280	940	1 210	1,4	4,3	5,5	4,47	A++	4,61	3,05	927
	9	12	1 800	2 400	1 000	4 200	4 700	280	950	1 220	1,4	4,3	5,6	4,42	A++	4,61	3,05	927

1. EER i COP zadeklarowane tylko do celów odliczeń podatkowych obowiązujących w momencie utworzenia tego katalogu.
2. Wartości dotyczą połączenia z poniższymi jednostkami wewnętrznymi. Wind-Free™ Elite AR07TXCAAWK, AR09TXCAAWK, AR12TXCAAWK.
3. Nie można podłączyć tylko jednej jednostki wewnętrznej do jednostki zewnętrznej.
4. Pobór mocy podawany wraz z jednostką wewnętrzną.

4-2. AJ050TXJ2KG/EU

Chłodzenie

Jednostka zewnętrzna	A	B	Wydajność chłodzenia W		Moc W			Pobór mocy W			Prąd A			Efektywność energ. Chłodzenia przy 35 °C/27 °C	Wydajność sezonowa (zgodnie z EN14825)	SEER	Qce
			A	B	MIN.	STD	MAKS.	MIN.	STD	MAKS.	MIN.	STD	MAKS.	EER	Klasa		kWh
AJ050TXJ2KG 2 jednostki	7	7	2 000	2 000	1 300	4 000	4 700	350	980	1 290	1,9	4,5	5,9	4,08	A+++	8,51	165
	7	9	2 040	2 560	1 300	4 600	5 200	350	1 120	1 520	1,9	5,1	7,0	4,11	A+++	8,51	189
	7	12	1 820	3 180	1 400	5 000	5 500	350	1 230	1 510	1,9	5,6	6,9	4,07	A+++	8,51	206
	7	18	1 430	3 570	1 400	5 000	5 500	350	1 200	1 510	1,9	5,5	6,9	4,15	A+++	8,51	206
	9	9	2 500	2 500	1 400	5 000	5 500	350	1 220	1 500	1,9	5,6	6,9	4,10	A+++	8,54	205
	9	12	2 080	2 920	1 400	5 000	5 500	350	1 230	1 510	1,9	5,6	6,9	4,07	A+++	8,51	206
	9	18	1 670	3 330	1 400	5 000	5 500	350	1 230	1 510	1,9	5,5	6,9	4,15	A+++	8,51	206
	12	12	2 500	2 500	1 400	5 000	5 500	350	1 240	1 520	1,9	5,7	7,0	4,03	A+++	8,51	206
	12	18	2 060	2 940	1 400	5 000	5 500	350	1 240	1 520	1,9	5,6	7,0	4,15	A+++	8,51	206

Ogrzewanie

Jednostka zewnętrzna	A	B	Wydajność ogrzewania W		Moc W			Pobór mocy W			Prąd A			Efektywność energ. Ogrzewania przy 7 °C/20 °C	Wydajność sezonowa (zgodnie z EN14825)	SCOP	P konstrukcja	Qhe
			A	B	MIN.	STD	MAKS.	MIN.	STD	MAKS.	MIN.	STD	MAKS.	COP[1]	Klasa		kW	kWh
AJ040TXJ2KG 2 jednostki	7	7	2 200	2 200	1 400	4 400	4 700	280	1 010	1 210	1,4	4,6	5,5	4,36	A++	4,61	3,05	927
	7	9	2 040	3 060	1 400	5 100	5 460	280	1 310	1 610	1,4	6	7,4	3,89	A++	4,61	4,21	1 277
	7	12	2 020	3 680	1 400	5 600	6 300	280	1 290	1 710	1,4	5,9	7,8	4,34	A++	4,61	4,21	1 277
	7	18	1 530	4 170	1 400	5 600	6 300	280	1 270	1 710	1,4	5,7	7,8	4,41	A++	4,61	4,07	1 237
	9	9	2 850	2 850	1 400	5 600	6 300	280	1 280	1 700	1,4	5,9	7,8	4,38	A++	4,64	4,21	1 270
	9	12	2 580	3 120	1 400	5 600	6 300	280	1 290	1 710	1,4	5,9	7,8	4,34	A++	4,61	4,21	1 277
	9	18	2 020	3 680	1 400	5 600	6 300	280	1 270	1 710	1,4	5,7	7,8	4,41	A++	4,61	4,07	1 237
	12	12	2 850	2 850	1 400	5 600	6 300	280	1 300	1 720	1,4	5,9	7,9	4,31	A++	4,61	4,21	1 277
	12	18	2 280	3 420	1 400	5 600	6 300	280	1 280	1 720	1,4	5,8	7,9	4,38	A++	4,61	4,07	1 237

1. EER i COP zadeklarowane tylko do celów odliczeń podatkowych obowiązujących w momencie utworzenia tego katalogu.
2. Wartości dotyczą połączenia z poniższymi jednostkami wewnętrznymi. Wind Free™ Elite: AR07TXCAAWK, AR09TXCAAWK, AR12TXCAAWK.
3. Nie można podłączyć tylko jednej jednostki wewnętrznej do jednostki zewnętrznej.
4. Pobór mocy podawany wraz z jednostką wewnętrzną.

Wskazówki dotyczące łączenia

4-3. AJ052TXJ3KG/EU

Chłodzenie

Jednostka zewnętrzna		A	B	C	Wydajność chłodzenia W A	Wydajność chłodzenia W B	Wydajność chłodzenia W C	Moc W MIN.	Moc W STD	Moc W MAKS.	Pobór mocy W MIN.	Pobór mocy W STD	Pobór mocy W MAKS.	Prąd A MIN.	Prąd A STD	Prąd A MAKS.	Efektywność energ. Chłodzenia przy 35 °C/27 °C EER	Wydajność sezonowa (zgodnie z EN14825) Klasa	SEER	Qce kWh
AJ052TXJ3KG	2 Jednostka	7	7		2 000	2 000		1 100	4 000	4 800	320	1 020	1 630	2	4,5	7,5	3,92	A++	8,08	173
		7	9		2 040	2 560		1 100	4 600	5 520	320	1 170	1 850	2	5,2	8,5	3,93	A++	7,73	208
		7	12		1 820	3 180		1 100	5 000	6 290	320	1 260	2 000	2	5,6	9,2	3,97	A++	8,15	215
		7	18		1 490	3 710		1 200	5 200	6 600	320	1 300	2 040	2	5,7	9,3	4,00	A++	7,85	232
		9	9		2 500	2 500		1 100	5 000	5 800	320	1 160	1 980	2	5,1	9,1	4,30	A+++	8,51	206
		9	12		2 080	2 920		1 100	5 000	6 400	320	1 250	2 020	2	5,5	9,2	4,00	A++	8,16	214
		9	18		1 730	3 470		1 200	5 200	6 800	320	1 300	2 070	2	5,7	9,5	4,00	A++	7,85	232
		12	12		2 600	2 600		1 100	5 200	6 560	320	1 300	2 040	2	5,7	9,3	4,00	A++	8,16	214
	3 Jednostka	7	7	7	1 730	1 730	1 740	1 450	5 200	6 380	330	1 280	2 020	2	5,7	9,2	4,06	A++	7,68	237
		7	7	9	1 600	1 600	2 000	1 450	5 200	6 490	330	1 290	2 040	2	5,7	9,3	4,03	A++	7,67	237
		7	7	12	1 390	1 390	2 420	1 450	5 200	6 800	330	1 270	2 070	2	5,6	9,5	4,09	A++	7,69	237
		7	9	9	1 480	1 860	1 860	1 450	5 200	6 600	330	1 260	2 040	2	5,6	9,3	4,13	A++	7,70	236
		7	9	12	1 300	1 630	2 270	1 450	5 200	6 800	330	1 270	2 070	2	5,6	9,5	4,11	A++	7,69	237
		9	9	9	1 730	1 730	1 740	1 450	5 200	6 800	330	1 250	2 070	2	5,5	9,5	4,16	A++	7,70	236
		9	9	12	1 530	1 530	2 140	1 450	5 200	6 800	330	1 250	2 070	2	5,5	9,5	4,16	A++	8,08	225

Ogrzewanie

Jednostka zewnętrzna		A	B	C	Wydajność ogrzewania W A	Wydajność ogrzewania W B	Wydajność ogrzewania W C	Moc W MIN.	Moc W STD	Moc W MAKS.	Pobór mocy W MIN.	Pobór mocy W STD	Pobór mocy W MAKS.	Prąd A MIN.	Prąd A STD	Prąd A MAKS.	Efektywność energ. Ogrzewania przy 7 °C/20 °C EER	Wydajność sezonowa (zgodnie z EN14825) Klasa	SCOP	P konstrukcja kWh	Qhe kWh
AJ052TXJ3KG	2 Jednostka	7	7		2 200	2 200		950	4 400	5 060	280	1 150	1 510	1,7	5,4	6,9	3,83	A+	4,40	3,05	970
		7	9		2 040	3 060		950	5 100	5 870	280	1 320	1 830	1,7	6,1	8,4	3,86	A+	4,35	4,21	1 352
		7	12		1 990	3 610		950	5 600	6 440	280	1 450	1 860	1,7	6,7	8,5	3,86	A+	4,34	4,60	1 484
		7	18		1 610	4 390		950	6 000	6 900	280	1 570	1 860	1,7	7,2	8,5	3,82	A+	4,27	4,28	1 401
		9	9		2 900	2 900		950	5 800	6 300	280	1 510	1 910	1,7	6,9	8,7	3,84	A++	4,60	4,60	1 400
		9	12		2 620	3 180		950	5 800	6 300	280	1 510	1 910	1,7	6,9	8,7	3,84	A+	4,34	4,60	1 484
		9	18		2 240	4 060		950	6 300	7 300	280	1 640	1 830	1,7	7,5	8,4	3,84	A+	4,27	4,28	1 401
		12	12		2 950	2 950		950	5 900	6 880	280	1 530	1 860	1,7	7,0	8,5	3,86	A+	4,34	4,60	1 484
	3 Jednostka	7	7	7	1 930	1 930	1 940	1 000	5 800	6 760	280	1 500	1 840	1,7	6,9	8,4	3,87	A+	4,30	4,60	1 497
		7	7	9	1 690	1 690	2 520	1 000	5 900	6 840	280	1 550	1 840	1,7	7,1	8,4	3,81	A+	4,30	4,60	1 497
		7	7	12	1 650	1 650	3 000	1 000	6 300	7 300	280	1 560	1 830	1,7	7,1	8,4	4,04	A+	4,30	4,60	1 497
		7	9	9	1 500	2 250	2 250	1 000	6 000	6 920	280	1 500	1 840	1,7	6,9	8,4	4,00	A+	4,30	4,60	1 497
		7	9	12	1 460	2 190	2 650	1 000	6 300	7 300	280	1 530	1 830	1,7	7,0	8,4	4,12	A+	4,30	4,60	1 497
		9	9	9	2 100	2 100	2 100	1 000	6 300	7 300	280	1 320	1 830	1,7	6,1	8,4	4,77	A+	4,30	4,60	1 497
		9	9	12	1 850	1 850	2 600	1 000	6 300	7 300	280	1 320	1 830	1,7	6,1	8,4	4,77	A+	4,30	4,60	1 497

1. EER i COP zadeklarowane tylko do celów odliczeń podatkowych obowiązujących w momencie utworzenia tego katalogu.
2. Wartości dotyczą połączenia z poniższymi jednostkami wewnętrznymi. Wind-Free™ Elite AR07TXCAAWK, AR09TXCAAWK, AR12TXCAAWK.
3. Nie można podłączyć tylko jednej jednostki wewnętrznej do jednostki zewnętrznej.
4. Pobór mocy podawany wraz z jednostką wewnętrzną.

4-4. AJ068TXJ3KG/EU

Chłodzenie

Jednostka zewnętrzna		A	B	C	Wydajność chłodzenia W A	Wydajność chłodzenia W B	Wydajność chłodzenia W C	Moc W MIN.	Moc W STD	Moc W MAKS.	Pobór mocy W MIN.	Pobór mocy W STD	Pobór mocy W MAKS.	Prąd A MIN.	Prąd A STD	Prąd A MAKS.	Efektywność energ. Chłodzenia przy 35 °C/27 °C EER	Wydajność sezonowa (zgodnie z EN14825) Klasa	SEER	Qce kWh
AJ068TXJ3KG	2 Jednostka	7	7		2 000	2 000		1 300	4 000	4 800	420	1 110	1 480	2,3	5,2	6,8	3,60	A++	7,55	185
		7	9		2 000	2 500		1 300	4 500	5 520	420	1 270	1 680	2,3	5,9	7,7	3,54	A++	7,47	211
		7	12		2 000	3 500		1 300	5 500	6 550	420	1 500	2 470	2,3	6,9	11,3	3,50	A++	7,14	270
		7	18		1 860	4 640		1 300	6 500	7 740	420	1 660	2 690	2,3	7,6	12,3	3,62	A++	7,54	302
		9	9		2 500	2 500		1 300	5 000	5 950	420	1 430	2 260	2,3	6,6	10,3	3,50	A++	7,55	232
		9	12		2 500	3 500		1 300	6 000	7 140	420	1 650	2 670	2,3	7,5	12,2	3,64	A++	7,48	281
		9	18		2 270	4 530		1 380	6 800	8 090	430	1 870	2 660	2,3	8,5	12,2	3,64	A++	7,57	314
		12	12		3 250	3 250		1 300	6 500	7 740	420	1 770	2 700	2,3	8,0	12,4	3,67	A++	7,56	301
		12	18		2 800	4 000		1 380	6 800	8 090	430	1 880	2 670	2,3	8,5	12,2	3,62	A++	7,56	315
		18	18		3 400	3 400		1 380	6 800	8 090	430	1 850	2 660	2,3	8,4	12,2	3,68	A++	7,58	314
	3 Jednostka	7	7	7	2 000	2 000	2 000	1 800	6 000	7 400	440	1 620	2 650	2,3	7,4	12,1	3,70	A++	7,62	276
		7	7	9	2 000	2 000	2 500	1 800	6 500	8 000	440	1 770	2 690	2,3	8,0	12,3	3,67	A++	7,64	298
		7	7	12	1 810	1 810	3 180	1 800	6 800	8 400	440	1 850	2 700	2,3	8,4	12,4	3,68	A++	7,67	310
		7	7	18	1 510	1 510	3 780	1 800	6 800	8 400	440	1 800	2 690	2,3	8,1	12,3	3,78	A++	7,69	309
		7	9	9	1 860	2 320	2 320	1 800	6 500	8 000	440	1 670	2 690	2,3	7,6	12,3	3,90	A++	7,75	293
		7	9	12	1 700	2 130	2 970	1 800	6 800	8 400	440	1 840	2 690	2,3	8,3	12,3	3,70	A++	7,67	310
		7	9	18	1 430	1 790	3 580	1 800	6 800	8 400	440	1 830	2 690	2,3	8,3	12,3	3,72	A++	7,68	310
		7	12	12	1 520	2 640	2 640	1 800	6 800	8 400	440	1 830	2 700	2,3	8,3	12,4	3,72	A++	7,68	310
		7	12	18	1 300	2 270	3 230	1 800	6 800	8 400	440	1 830	2 700	2,3	8,3	12,4	3,72	A++	7,68	310
		9	9	9	2 260	2 270	2 270	1 800	6 800	8 400	440	1 820	2 690	2,3	8,3	12,3	3,74	A++	7,68	310
		9	9	12	2 000	2 000	2 800	1 800	6 800	8 400	440	1 820	2 700	2,3	8,3	12,4	3,74	A++	7,68	310
		9	9	18	1 700	1 700	3 400	1 800	6 800	8 400	440	1 810	2 690	2,3	8,2	12,3	3,76	A++	7,69	310
		9	12	12	1 780	2 510	2 510	1 800	6 800	8 400	440	1 810	2 700	2,3	8,2	12,4	3,76	A++	7,69	310
		9	12	18	1 550	2 160	3 090	1 800	6 800	8 400	440	1 800	2 700	2,3	8,1	12,4	3,78	A++	7,69	309
		12	12	12	2 260	2 270	2 270	1 800	6 800	8 400	440	1 800	2 710	2,3	8,1	12,4	3,78	A++	7,69	309

Ogrzewanie

Jednostka zewnętrzna		A	B	C	Wydajność ogrzewania W A	Wydajność ogrzewania W B	Wydajność ogrzewania W C	Moc W MIN.	Moc W STD	Moc W MAKS.	Pobór mocy W MIN.	Pobór mocy W STD	Pobór mocy W MAKS.	Prąd A MIN.	Prąd A STD	Prąd A MAKS.	Efektywność energ. Ogrzewania przy 7 °C/20 °C EER	Wydajność sezonowa (zgodnie z EN14825) Klasa	SCOP	P konstrukcja kWh	Qhe kWh
AJ068TXJ3KG	2 Jednostka	7	7		2 200	2 200		1 400	4 400	5 060	380	1150	1 600	1,9	4,9	7,3	3,83	A+	4,25	3,05	1 006
		7	9		2 200	3 300		1 400	5 500	6 330	380	1 400	2 000	1,9	6,0	9,2	3,93	A+	4,2	4,21	1 401
		7	12		2 200	4 000		1 400	6 200	7 130	380	1 590	2300	1,9	6,8	10,5	3,90	A+	4,17	4,52	1 517
		7	18		2 090	5 710		1 400	7 800	8 970	380	1 880	2 700	1,9	8,5	12,4	4,14	A+	4,26	5,65	1 856
		9	9		3 300	3 300		1 400	6 600	7 590	380	1 770	2 600	1,9	7,5	11,9	3,73	A+	4,22	4,91	1 628
		9	12		3 300	4 000		1 400	7 300	8 400	380	1 870	2 600	1,9	8,0	11,9	3,90	A+	4,19	5,09	1 699
		9	18		2 770	5 030		1 400	7 800	8 970	380	1 940	2 800	1,9	8,7	12,8	4,02	A+	4,23	5,09	1 683
		12	12		3 900	3 900		1 400	7 800	8 970	380	1 910	2 700	1,9	8,6	12,4	4,08	A+	4,27	5,09	1 668
		12	18		3 200	4 800		1 400	8 000	9 200	380	1 990	2 800	1,9	9,0	12,8	4,02	A+	4,23	5,09	1 683
		18	18		4 000	4 000		1 400	8 000	9 200	380	1 980	2 800	1,9	8,9	12,8	4,04	A+	4,28	5,65	1 847
	3 Jednostka	7	7	7	2 200	2 200	2 200	1 400	6 600	8 100	380	1 540	2 400	1,9	6,6	11,0	4,28	A+	4,24	5,65	1 867
		7	7	9	2 200	2 200	3 300	1 400	7 700	9 500	380	1780	2 500	1,9	8,1	11,4	4,32	A+	4,24	5,65	1 867
		7	7	12	2 100	2100	3 800	1 400	8 000	9 800	380	1 870	2 600	1,9	8,5	11,9	4,28	A+	4,26	5,65	1 856
		7	7	18	1 690	1 690	4 620	1 400	8 000	9 800	380	1 860	2 600	1,9	8,4	11,9	4,30	A+	4,26	5,65	1 856
		7	9	9	2 000	3 000	3 000	1 400	8 000	9 800	380	1 810	2 500	1,9	8,2	11,4	4,42	A+	4,32	5,65	1 833
		7	9	12	1 850	2 780	3 370	1 400	8 000	9 800	380	1 830	2 600	1,9	8,3	11,9	4,37	A+	4,24	5,65	1 867
		7	9	18	1 530	2300	4 170	1 400	8 000	9 800	380	1 860	2 600	1,9	8,4	11,9	4,30	A+	4,24	5,65	1 867
		7	12	12	1 720	3140	3140	1 400	8 000	9 800	380	1 860	2 600	1,9	8,4	11,9	4,30	A+	4,24	5,65	1 867
		7	12	18	1 450	2 620	3 930	1 400	8 000	9 800	380	1 860	2 600	1,9	8,4	11,9	4,30	A+	4,24	5,65	1 867
		9	9	9	2 660	2 670	2 670	1 400	8 000	9 800	380	1 850	2 600	1,9	8,4	11,9	4,32	A+	4,24	5,65	1 867
		9	9	12	2 490	2 490	3 020	1 400	8 000	9 800	380	1 850	2 600	1,9	8,4	11,9	4,32	A+	4,26	5,65	1 856
		9	9	18	2 100	2100	3 800	1 400	8 000	9 800	380	1 870	2 600	1,9	8,5	11,9	4,28	A+	4,26	5,65	1 856
		9	12	12	2 340	2 830	2 830	1 400	8 000	9 800	380	1 870	2 600	1,9	8,5	11,9	4,28	A+	4,24	5,65	1 867
		9	12	18	1 980	2 410	3 610	1 400	8 000	9 800	380	1 890	2 700	1,9	8,6	12,4	4,23	A+	4,24	5,65	1 867
		12	12	12	2 660	2 670	2 670	1 400	8 000	9 800	380	1 810	2 600	1,9	8,2	11,9	4,42	A+	4,32	5,65	1 833

1. EER i COP zadeklarowane tylko do celów odliczeń podatkowych obowiązujących w momencie utworzenia tego katalogu.
2. Wartości dotyczą połączenia z poniższymi jednostkami wewnętrznymi. Wind-Free™ Elite AR07TXCAAWK, AR09TXCAAWK, AR12TXCAAWK.
3. Nie można podłączyć tylko jednej jednostki wewnętrznej do jednostki zewnętrznej.
4. Pobór mocy podawany wraz z jednostką wewnętrzną.

System Multi Split

Wskazówki dotyczące łączenia

4-5. AJ080TXJ4KG/EU

Chłodzenie

Jednostka zewnętrzna		A	B	C	D	Wydajność chłodzenia W A	B	C	D	Moc W MIN.	STD	MAKS.	Pobór mocy W MIN.	STD	MAKS.	Prąd A MIN.	STD	MAKS.	Efektywność energ. Chłodzenia przy 35 °C/27 °C EER	Wydajność sezonowa (zgodnie z EN14825) Klasa	SEER	Qce kWh
AJ080TXJ4KG	2 Jednostka	7	7			2 000	2 000			1 640	4 000	4 800	410	1 110	1 490	1,9	4,9	6,8	3,60	A++	7,55	185
		7	9			2 040	2 560			1 690	4 600	5 520	420	1 310	1 720	1,9	5,8	7,9	3,51	A++	7,47	216
		7	12			2 000	3 500			1 770	5 500	6 600	430	1 570	2 050	2,0	6,9	9,4	3,50	A++	7,14	270
		7	18			2 060	5 140			1 900	7 200	8 640	580	2 050	2 690	2,7	8,9	12,3	3,51	A++	7,31	345
		7	24			1 690	5 760			1 900	7 450	8 640	580	2 130	2 730	2,7	9,3	12,5	3,50	A++	7,25	359
		9	9			2 600	2 600			1 750	5 200	6 240	420	1 480	2 000	1,9	6,5	9,2	3,51	A++	7,3	249
		9	12			2 540	3 560			1 820	6 100	7 320	440	1 680	2 260	2,0	7,4	10,3	3,63	A++	7,46	286
		9	18			2 400	4 800			1 900	7 200	8 640	580	2 050	2 690	2,7	8,9	12,3	3,51	A++	7,31	345
		9	24			2 030	5 520			1 900	7 550	8 760	580	2 150	2 760	2,7	9,4	12,6	3,51	A++	7,26	364
		12	12			3 500	3 500			1 900	7 000	8 000	580	2 000	2 620	2,7	8,7	12,0	3,50	A++	7,3	336
		12	18			3 030	4 320			1 900	7 350	8 820	580	2 110	2 750	2,7	9,2	12,6	3,48	A++	7,27	354
		12	24			2 620	5 080			1 900	7 700	8 930	580	2 180	2 780	2,7	9,5	12,7	3,53	A++	7,21	377
		18	18			3 830	3 830			1 900	7 660	9 180	580	2 120	2 860	2,7	9,2	13,1	3,61	A++	7,21	372
		18	24			3 310	4 490			1 900	7 800	8 970	580	2 150	2 820	2,7	9,4	12,9	3,63	A++	7,22	378
	3 Jednostka	7	7	7		2 000	2 000	2 000		1 810	6 000	7 200	440	1 620	2 310	2,0	6,9	10,6	3,70	A++	7,62	276
		7	7	9		2 030	2 030	2 540		1 870	6 600	7 920	440	1 810	2 500	2,0	7,7	11,4	3,65	A++	7,58	305
		7	7	12		1 920	1 920	3 360		1 900	7 200	9 000	580	2 020	2 780	2,7	8,6	12,7	3,56	A++	7,45	338
		7	7	18		1 680	1 680	4 190		1 900	7 550	9 180	580	2 130	2 730	2,7	9,1	12,5	3,54	A++	7,75	341
		7	7	24		1 480	1 480	5 040		1 900	8 000	9 300	580	2 090	2 870	2,7	8,9	13,1	3,83	A++	7,75	361
		7	9	9		2 000	2 500	2 500		1 900	7 000	8 640	580	1 930	2 680	2,7	8,2	12,3	3,63	A++	7,35	348
		7	9	12		1 830	2 280	3 200		1 900	7 310	9 060	580	2 030	2 690	2,7	8,6	12,3	3,60	A++	7,75	330
		7	9	18		1 610	2 010	4 030		1 900	7 650	9 250	580	2 050	2 730	2,7	8,7	12,5	3,73	A++	7,81	343
		7	9	24		1 420	1 770	4 810		1 900	8 000	9 300	580	2 030	2 870	2,7	8,7	13,1	3,94	A++	7,77	360
		7	12	12		1 680	2 930	2 930		1 900	7 540	9 160	580	2 070	2 730	2,7	8,8	12,5	3,64	A++	7,78	339
		7	12	18		1 500	2 630	3 750		1 900	7 880	9 300	580	2 050	2 820	2,7	8,7	12,9	3,84	A++	7,74	356
		7	18	18		1 330	3 330	3 330		1 900	8 000	9 300	580	2 010	2 910	2,7	8,6	13,3	3,98	A++	7,78	360
		9	9	9		2 400	2 400	2 400		1 900	7 200	9 030	580	1 950	2 640	2,7	8,3	12,1	3,69	A++	7,77	324
		9	9	12		2 180	2 180	3 060		1 900	7 420	9 130	580	2 040	2 690	2,7	8,7	12,3	3,64	A++	7,77	334
		9	9	18		1 940	1 940	3 890		1 900	7 770	9 300	580	1 950	2 780	2,7	8,3	12,7	3,98	A++	7,77	350
		9	9	24		1 690	1 690	4 610		1 900	8 000	9 300	580	2 000	2 910	2,7	8,5	13,3	4,00	A++	7,79	359
		9	12	12		2 010	2 820	2 820		1 900	7 650	9 230	580	2 080	2 730	2,7	8,9	12,5	3,68	A++	7,79	344
		9	12	18		1 820	2 550	3 640		1 900	8 000	9 300	580	2 020	2 870	2,7	8,6	13,1	3,96	A++	7,78	360
		12	12	12		2 630	2 630	2 630		1 900	7 890	9 300	580	2 120	2 820	2,7	9,0	12,9	3,72	A++	7,71	358
		12	12	18		2 330	2 330	3 330		1 900	8 000	9 300	580	2 110	2 910	2,7	9,0	13,3	3,79	A++	7,74	362
	4 Jednostka	7	7	7	7	1 830	1 830	1 830	1 830	1 900	7 320	9 050	580	1 800	2 690	2,7	8,2	12,3	4,06	A++	7,67	334
		7	7	7	9	1 750	1 750	1 750	2 190	1 900	7 440	9 120	580	1 850	2 690	2,7	8,4	12,3	4,02	A++	7,67	340
		7	7	7	12	1 610	1 610	1 610	2 820	1 900	7 650	9 220	580	1 900	2 730	2,7	8,6	12,5	4,03	A++	7,69	348
		7	7	7	18	1 450	1 450	1 450	3 650	1 900	8 000	9 300	580	2 000	2 870	2,7	9,0	13,1	4,00	A++	7,7	364
		7	7	9	9	1 680	1 680	2 090	2 090	1 900	7 540	9 180	580	1 870	2 730	2,7	8,5	12,5	4,03	A++	7,68	344
		7	7	9	12	1 550	1 550	1 940	2 720	1 900	7 760	9 280	580	1 940	2 780	2,7	8,8	12,7	4,00	A++	7,69	353
		7	7	9	18	1 390	1 390	1 740	3 480	1 900	8 000	9 300	580	1 970	2 870	2,7	8,9	13,1	4,06	A++	7,72	363
		7	7	12	12	1 450	1 450	2 550	2 550	1 900	8 000	9 300	580	1 990	2 870	2,7	9,0	13,1	4,02	A++	7,71	363
		7	9	9	9	1 610	2 010	2 010	2 010	1 900	7 650	9 250	580	1 900	2 730	2,7	8,6	12,5	4,03	A++	7,69	348
		7	9	9	12	1 500	1 880	1 880	2 630	1 900	7 890	9 300	580	1 960	2 820	2,7	8,9	12,9	4,03	A++	7,7	359
		7	9	9	18	1 330	1 670	1 670	3 330	1 900	8 000	9 300	580	1 970	2 910	2,7	8,9	13,3	4,06	A++	7,72	363
		7	9	12	12	1 400	1 740	2 430	2 430	1 900	8 000	9 300	580	1 970	2 870	2,7	8,9	13,1	4,06	A++	7,72	363
		9	9	9	9	1 940	1 940	1 940	1 940	1 900	7 760	9 300	580	1 940	2 780	2,7	8,8	12,7	4,00	A++	7,69	353
		9	9	9	12	1 820	1 820	1 820	2 540	1 900	8 000	9 300	580	1 970	2 870	2,7	8,9	13,1	4,06	A++	7,72	363
		9	9	12	12	1 670	1 670	2 330	2 330	1 900	8 000	9 300	580	1 970	2 910	2,7	8,9	13,3	4,06	A++	7,72	363

Ogrzewanie

Jednostka zewnętrzna		A	B	C	D	Wydajność ogrzewania W A	B	C	D	Moc W MIN.	STD	MAKS.	Pobór mocy W MIN.	STD	MAKS.	Prąd A MIN.	STD	MAKS.	Efektywność energ. Ogrzewania przy 7 °C/20 °C COP[1]	Wydajność sezonowa (zgodnie z EN14825) Klasa	SCOP	P konstrukcja kW	Qhe kWh
AJ080TXJ4KG	2 Jednostka	7	7			2 200	2 200			1 980	4 400	5 060	600	1 150	1 530	2,7	4,9	7,0	3,83	A+	4,25	3,05	1 006
		7	9			2 040	3 060			2 040	5 100	5 870	610	1 290	1 700	2,8	5,5	7,8	3,95	A+	4,20	4,21	1 401
		7	12			2 130	3 870			2 110	6 000	6 900	610	1 530	2 110	2,8	6,5	9,7	3,92	A+	4,11	4,91	1 669
		7	18			2 090	5 710			2 200	7 800	9 130	620	1 920	2 580	2,8	8,2	11,8	4,06	A+	4,18	5,09	1 705
		7	24			1 790	6 330			2 200	8 120	9 300	620	2 000	2 600	2,8	8,5	11,9	4,06	A+	4,18	5,2	1 742
		9	9			2 900	2 900			2 100	5 800	6 670	610	1 470	1 930	2,8	6,3	8,8	3,94	A+	4,11	4,91	1 669
		9	12			3 030	3 670			2 170	6 700	7 710	610	1 730	2 330	2,8	7,4	10,7	3,87	A+	4,11	4,91	1 669
		9	18			2 770	5 030			2 200	7 800	9 360	620	1 920	2 600	2,8	8,2	11,9	4,06	A+	4,18	5,09	1 705
		9	24			2 480	5 870			2 200	8 350	9 600	620	2 220	2 700	2,8	9,5	12,4	3,94	A+	4,18	5,2	1 742
		12	12			3 800	3 800			2 200	7 600	8 740	620	1 890	2 510	2,8	8,1	11,5	4,02	A+	4,18	5,09	1 705
		12	18			3 250	4 870			2 200	8 120	9 500	620	2 000	2 650	2,8	8,5	12,1	4,06	A+	4,18	5,09	1 705
		12	24			2 860	5 590			2 200	8 450	9 700	620	2 100	2 700	2,8	8,9	12,4	4,02	A+	4,18	5,09	1 705
		18	18			4 250	4 250			2 200	8 500	9 950	620	2 080	2 750	2,8	8,9	12,6	4,09	A+	4,10	5,88	2 010
		18	24			3 760	4 890			2 200	8 650	9 900	620	2 110	2 800	2,8	9,0	12,8	4,10	A+	4,10	5,88	2 010
	3 Jednostka	7	7			2 200	2 200	2 200		2 170	6 600	7 590	610	1 540	2 220	2,8	6,6	10,2	4,28	A+	4,14	5,65	1 912
		7	7	9		2 090	2 090	3 120		2 200	7 300	8 400	620	1 670	2 340	2,8	7,1	10,7	4,37	A+	4,10	5,88	2 010
		7	7	12		2 150	2 150	3 900		2 200	8 200	9 590	620	1 950	2 570	2,8	8,3	11,8	4,21	A+	4,10	5,88	2 010
		7	7	18		1 820	1 820	4 980		2 200	8 620	10 090	620	2 040	2 610	2,8	8,7	11,9	4,23	A+	4,10	5,88	2 009
		7	7	24		1 580	1 580	5 590		2 200	8 750	10 500	620	2 080	2 750	2,8	8,9	12,6	4,21	A+	4,11	5,88	2 003
		7	9	9		2 000	3 000	3 000		2 200	8 000	9 360	620	1 930	2 500	2,8	8,2	11,4	4,14	A+	4,10	5,88	2 010
		7	9	12		1 980	2 960	3 590		2 200	8 530	9 980	620	2 000	2 690	2,8	8,5	12,3	4,27	A+	4,10	5,88	2 009
		7	9	18		1 660	2 490	4 530		2 200	8 680	10 150	620	2 030	2 740	2,8	8,6	12,5	4,28	A+	4,10	5,88	2 009
		7	9	24		1 540	2 310	5 450		2 200	9 300	10 900	620	2 150	2 820	2,8	9,2	12,9	4,33	A+	4,11	5,88	2 003
		7	12	12		1 860	3 370	3 370		2 200	8 600	10 070	620	2 030	2 740	2,8	8,6	12,5	4,24	A+	4,10	5,88	2 009
		7	12	18		1 580	2 870	4 300		2 200	8 750	10 500	620	2 080	2 750	2,8	8,9	12,6	4,21	A+	4,11	5,88	2 003
		7	18	18		1 440	3 930	3 930		2 200	9 300	10 900	620	2 150	2 820	2,8	9,2	12,9	4,33	A+	4,11	5,88	2 003
		9	9	9		2 840	2 840	2 840		2 200	8 520	9 960	620	1 990	2 680	2,8	8,5	12,3	4,28	A+	4,10	5,88	2 009
		9	9	12		2 670	2 670	3 250		2 200	8 590	10 050	620	2 030	2 690	2,8	8,6	12,3	4,23	A+	4,10	5,88	2 009
		9	9	18		2 290	2 290	4 170		2 200	8 750	10 500	620	2 080	2 740	2,8	8,9	12,5	4,21	A+	4,11	5,88	2 003
		9	9	24		2 130	2 130	5 040		2 200	9 300	10 900	620	2 170	2 820	2,8	9,2	12,9	4,29	A+	4,11	5,88	2 003
		9	12	12		2 520	3 070	3 070		2 200	8 660	10 130	620	2 040	2 740	2,8	8,7	12,5	4,24	A+	4,10	5,88	2 009
		9	12	18		2 310	2 800	4 190		2 200	9 300	10 500	620	2 130	2 750	2,8	9,1	12,6	4,37	A+	4,11	5,88	2 003
		12	12	12		2 910	2 910	2 910		2 200	8 730	10 220	620	2 070	2 750	2,8	8,8	12,6	4,22	A+	4,11	5,88	2 003
		12	12	18		2 660	2 660	3 980		2 200	9 300	10 900	620	2 160	2 790	2,8	9,2	12,8	4,31	A+	4,11	5,88	2 003
	4 Jednostka	7	7	7	7	2 130	2 130	2 130	2 130	2 200	8 520	9 970	620	1 990	2 690	2,8	8,9	12,3	4,28	A+	4,11	5,88	2 003
		7	7	7	9	1 910	1 910	1 910	2 850	2 200	8 580	10 040	620	2 030	2 690	2,8	9,0	12,3	4,23	A+	4,11	5,88	2 003
		7	7	7	12	1 800	1 800	1 800	3 250	2 200	8 650	10 120	620	2 020	2 740	2,8	9,0	12,5	4,28	A+	4,11	5,88	2 003
		7	7	7	18	1 620	1 620	1 620	4 440	2 200	9 300	10 900	620	2 130	2 820	2,8	9,5	12,9	4,37	A+	4,11	5,88	2 003
		7	7	9	9	1 730	1 730	2 590	2 590	2 200	8 640	10 100	620	2 020	2 740	2,8	9,0	12,5	4,28	A+	4,11	5,88	2 003
		7	7	9	12	1 640	1 640	2 460	2 970	2 200	8 710	10 190	620	2 040	2 740	2,8	9,1	12,5	4,27	A+	4,11	5,88	2 003
		7	7	9	18	1 490	1 490	2 240	4 080	2 200	9 300	10 900	620	2 130	2 820	2,8	9,5	12,9	4,37	A+	4,11	5,88	2 003
		7	7	12	12	1 560	1 560	2 830	2 830	2 200	8 780	10 270	620	2 070	2 790	2,8	9,2	12,8	4,24	A+	4,11	5,88	2 003
		7	9	9	9	1 580	2 370	2 370	2 370	2 200	8 690	10 170	620	2 030	2 740	2,8	9,0	12,5	4,28	A+	4,11	5,88	2 003
		7	9	9	12	1 510	2 260	2 260	2 730	2 200	8 760	10 250	620	2 060	2 790	2,8	9,2	12,8	4,25	A+	4,11	5,88	2 003
		7	9	9	18	1 390	2 070	2 070	3 770	2 200	9 300	10 900	620	2 130	2 820	2,8	9,5	12,9	4,37	A+	4,11	5,88	2 003
		7	9	12	12	1 520	2 260	2 760	2 760	2 200	9 300	10 900	620	2 130	2 820	2,8	9,5	12,9	4,37	A+	4,11	5,88	2 003
		9	9	9	9	2 190	2 190	2 190	2 190	2 200	8 760	10 240	620	2 060	2 740	2,8	9,2	12,5	4,25	A+	4,11	5,88	2 003
		9	9	9	12	2 210	2 210	2 210	2 670	2 200	9 300	10 900	620	2 130	2 790	2,8	9,5	12,8	4,37	A+	4,11	5,88	2 003
		9	9	12	12	2 100	2 100	2 550	2 550	2 200	9 300	10 900	620	2 130	2 820	2,8	9,5	12,9	4,37	A+	4,11	5,88	2 003

1. EER i COP zadeklarowane tylko do celów odliczeń podatkowych obowiązujących w momencie utworzenia tego katalogu.
2. Wartości dotyczą połączenia z poniższymi jednostkami wewnętrznymi. Wind-Free™ Elite AR07TXCAAWK, AR09TXCAAWK, AR12TXCAAWK.
3. Nie można podłączyć tylko jednej jednostki wewnętrznej do jednostki zewnętrznej.
4. Pobór mocy podawany wraz z jednostką wewnętrzną.

System Multi Split

Wskazówki dotyczące łączenia

4-6. AJ100TXJ5KG/EU

Chłodzenie

Jednostka zewnętrzna		A	B	C	D	E	Wydajność chłodzenia W A	B	C	D	E	Moc W MIN.	STD	MAKS.	Pobór mocy W MIN.	STD	MAKS.	Prąd A MIN.	STD	MAKS.	Efektywność energ. Chłodzenia przy 35 °C/27 °C EER	Wydajność sezonowa (zgodnie z EN14825) Klasa	SEER	Qce kWh
AJ100TXJ5KG	2 Jednostka	7	7				2 000	2 000				1 680	4 000	4 900	610	1 110	1 650	2,8	4,7	7,6	3,60	A++	7,28	192
		7	9				2 000	2 500				1 680	4 500	5 530	610	1 270	1 860	2,8	5,4	8,5	3,55	A++	7,39	213
		7	12				2 000	3 500				1 710	5 500	6 950	620	1 570	2 330	2,8	6,7	10,7	3,50	A++	7,40	260
		7	18				2 000	5 000				2 210	7 000	8 690	630	1 970	2 910	2,9	8,4	13,3	3,55	A++	7,37	332
		7	24				1 830	6 240				2 280	8 070	10 110	650	2 290	3 390	3,0	9,8	15,5	3,52	A++	7,30	387
		9	9				2 500	2 500				1 680	5 000	6 320	610	1 400	2 120	2,8	6,0	9,7	3,58	A++	7,49	234
		9	12				2 500	3 500				1 710	6 000	7 270	620	1 690	2 430	2,8	7,2	11,1	3,55	A++	7,46	282
		9	18				2 500	5 000				2 210	7 500	9 320	630	2 140	3 120	2,9	9,1	14,3	3,51	A++	7,33	358
		9	24				2 190	5 960				2 280	8 150	10 110	650	2 340	3 390	3,0	10,0	15,5	3,48	A++	7,30	391
		12	12				3 500	3 500				2 170	7 000	8 530	620	1 960	2 850	2,8	8,4	13,0	3,58	A++	7,38	332
		12	18				3 300	4 720				2 240	8 020	9 950	640	2 260	3 330	2,9	9,6	15,2	3,55	A++	7,31	386
		12	24				2 920	5 670				2 480	8 590	10 740	660	2 480	3 600	3,0	10,6	16,5	3,47	A++	7,15	420
		18	18				4 280	4 280				2 440	8 560	10 430	650	2 460	3 500	3,0	10,5	16,0	3,48	A++	7,15	419
		18	24				3 740	5 080				2 510	8 820	10 900	670	2 470	3 670	3,1	10,5	16,8	3,57	A++	7,29	423
		24	24				4 550	4 550				3 110	9 100	11 000	690	2 560	3 740	3,2	10,9	17,1	3,55	A++	7,30	436
	3 Jednostka	7	7	7			2 000	2 000	2 000			1 760	6 000	7 270	640	1 660	2 460	2,9	7,1	11,3	3,62	A++	7,48	281
		7	7	9			2 000	2 000	2 500			1 760	6 500	7 900	640	1 780	2 660	2,9	7,6	12,2	3,65	A++	7,48	281
		7	7	12			2 000	2 000	3 500			2 280	7 500	8 850	650	2 080	2 980	3,0	8,9	13,6	3,61	A++	7,52	349
		7	7	18			1 930	1 930	4 830			2 310	8 690	10 270	660	2 500	3 450	3,0	10,7	15,8	3,48	A++	7,91	391
		7	7	24			1 660	1 660	5 650			2 550	8 970	10 430	680	2 560	3 530	3,1	10,9	16,2	3,51	A++	7,65	411
		7	9	9			2 000	2 500	2 500			2 240	7 000	8 370	640	1 920	2 820	2,9	8,2	12,9	3,64	A++	7,50	326
		7	9	12			2 000	2 500	3 500			2 280	8 000	9 320	650	2 230	3 130	3,0	9,5	14,3	3,58	A++	7,77	361
		7	9	18			1 850	2 310	4 620			2 310	8 780	10 270	660	2 480	3 450	3,0	10,6	15,8	3,54	A++	7,92	388
		7	9	24			1 550	1 940	5 270			2 550	8 760	10 430	680	2 470	3 530	3,1	10,5	16,2	3,54	A++	7,92	387
		7	12	12			1 930	3 380	3 380			2 280	8 690	10 270	650	2 500	3 440	3,0	10,7	15,7	3,48	A++	7,91	391
		7	12	18			1 700	2 980	4 250			2 510	8 930	10 430	670	2 590	3 510	3,1	11,0	16,1	3,45	A++	7,90	396
		7	12	24			1 460	2 550	4 950			2 760	8 960	10 740	690	2 550	3 630	3,2	10,9	16,6	3,51	A++	7,65	410
		7	18	18			1 480	3 710	3 710			2 720	8 900	10 740	680	2 540	3 630	3,1	10,8	16,6	3,50	A++	7,92	394
		7	18	24			1 340	3 360	4 560			3 150	9 260	11 000	700	2 570	3 750	3,2	11,0	17,2	3,61	A++	7,75	418
		7	24	24			1 260	4 270	4 270			3 240	9 800	11 000	720	2 720	3 770	3,3	11,6	17,3	3,60	A++	7,77	442
		9	9	9			2 500	2 500	2 500			2 240	7 500	8 850	640	2 080	2 970	2,9	8,9	13,6	3,61	A++	7,52	349
		9	9	12			2 500	2 500	3 500			2 280	8 500	9 950	650	2 390	3 340	3,0	10,2	15,3	3,55	A++	7,91	376
		9	9	18			2 210	2 210	4 430			2 480	8 850	10 270	660	2 520	3 450	3,0	10,7	15,8	3,51	A++	7,92	391
		9	9	24			1 880	1 880	5 110			2 550	8 870	10 740	680	2 530	3 630	3,1	10,8	16,6	3,51	A++	7,92	392
		9	12	12			2 310	3 230	3 230			2 280	8 770	10 270	650	2 440	3 440	3,0	10,4	15,7	3,59	A++	7,93	387
		9	12	18			1 980	2 770	3 950			2 510	8 700	10 430	670	2 420	3 510	3,1	10,3	16,1	3,59	A++	7,93	384
		9	12	24			1 770	2 480	4 810			2 760	9 060	10 900	690	2 570	3 690	3,2	11,0	16,9	3,52	A++	7,66	414
		9	18	18			1 800	3 600	3 600			2 720	9 000	10 900	680	2 560	3 680	3,1	10,9	16,8	3,52	A++	7,65	412
		9	18	24			1 640	3 270	4 450			3 150	9 360	11 000	700	2 590	3 750	3,2	11,0	17,2	3,61	A++	7,75	423
		9	24	24			1 520	4 140	4 140			3 240	9 800	11 000	720	2 660	3 770	3,3	11,3	17,3	3,68	A++	7,79	440
		12	12	12			2 980	2 980	2 980			2 480	8 940	10 430	660	2 410	3 500	3,0	10,3	16,0	3,71	A++	7,98	392
		12	12	18			2 600	2 600	3 710			2 680	8 910	10 740	670	2 410	3 620	3,1	10,3	16,6	3,69	A++	7,97	391
		12	12	24			2 350	2 350	4 560			3 110	9 260	11 000	690	2 540	3 740	3,2	10,8	17,1	3,64	A++	7,75	418
		12	18	18			2 390	3 410	3 410			3 110	9 210	11 000	690	2 530	3 740	3,2	10,8	17,1	3,64	A++	7,75	416
		12	18	24			2 240	3 200	4 360			3 200	9 800	11 000	710	2 750	3 760	3,2	11,7	17,2	3,57	A++	7,75	442
		12	24	24			2 000	3 900	3 900			3 290	9 800	11 000	730	2 750	3 780	3,3	11,7	17,3	3,57	A++	7,75	442
		18	18	18			3 260	3 270	3 270			3 150	9 800	11 000	700	2 750	3 750	3,2	11,7	17,2	3,57	A++	7,75	442
		18	18	24			2 920	2 920	3 960			3 240	9 800	11 000	720	2 750	3 770	3,3	11,7	17,3	3,57	A++	7,75	442

Jednostka zewnętrzna		A	B	C	D	E	Wydajność chłodzenia W A	B	C	D	E	Moc W MIN.	STD	MAKS.	Pobór mocy W MIN.	STD	MAKS.	Prąd A MIN.	STD	MAKS.	Efektywność energ. Chłodzenia przy 35 °C/27 °C EER	Wydajność sezonowa (zgodnie z EN14825) Klasa	SEER	Qce kWh
AJ100TXJ5KG	4 Jednostka	7	7	7	7		2 000	2 000	2 000	2 000		2 350	8 000	9 320	670	2 170	3 160	3,1	9,2	14,5	3,68	A++	7,79	359
		7	7	7	9		2 000	2 000	2 000	2 500		2 350	8 500	9 950	670	2 290	3 360	3,1	9,8	15,4	3,71	A++	7,95	374
		7	7	7	12		1 850	1 850	1 850	3 230		2 380	8 780	10 270	680	2 390	3 470	3,1	10,2	15,9	3,68	A++	7,96	386
		7	7	7	18		1 580	1 580	1 580	3 950		2 590	8 690	10 430	690	2 330	3 540	3,2	9,9	16,2	3,73	A++	7,97	382
		7	7	7	24		1 420	1 420	1 420	4 820		2 840	9 080	10 900	710	2 460	3 710	3,2	10,5	17,0	3,69	A++	7,71	412
		7	7	9	9		1 930	1 930	2 420	2 420		2 350	8 700	10 270	670	2 330	3 460	3,1	9,9	15,8	3,73	A++	7,97	382
		7	7	9	12		1 770	1 770	2 210	3 100		2 550	8 850	10 270	680	2 420	3 470	3,1	10,3	15,9	3,66	A++	7,96	389
		7	7	9	18		1 530	1 530	1 910	3 830		2 590	8 800	10 740	690	2 380	3 640	3,2	10,1	16,7	3,70	A++	7,97	387
		7	7	9	24		1 380	1 380	1 720	4 680		3 200	9 160	10 900	710	2 490	3 710	3,2	10,6	17,0	3,68	A++	7,76	413
		7	7	12	12		1 580	1 580	2 770	2 770		2 550	8 700	10 430	680	2 280	3 530	3,1	9,7	16,2	3,82	A++	8,00	381
		7	7	12	18		1 440	1 440	2 520	3 600		2 800	9 000	10 900	700	2 420	3 700	3,2	10,3	16,9	3,72	A++	7,71	409
		7	7	12	24		1 310	1 310	2 290	4 450		3 240	9 360	11 000	720	2 530	3 770	3,3	10,8	17,3	3,70	A++	7,78	421
		7	7	18	18		1 330	1 330	3 320	3 320		3 200	9 300	11 000	710	2 510	3 760	3,2	10,7	17,2	3,71	A++	7,78	419
		7	7	18	24		1 240	1 240	3 100	4 220		3 290	9 800	11 000	730	2 620	3 780	3,3	11,2	17,3	3,74	A++	7,81	439
		7	9	9	9		1 850	2 310	2 310	2 310		2 350	8 780	10 270	670	2 290	3 460	3,1	9,8	15,8	3,84	A++	8,01	384
		7	9	9	12		1 700	2 130	2 130	2 980		2 550	8 940	10 430	680	2 370	3 520	3,1	10,1	16,1	3,78	A++	8,00	391
		7	9	9	18		1 480	1 850	1 850	3 700		2 760	8 880	10 740	690	2 340	3 640	3,2	10,0	16,7	3,79	A++	8,00	389
		7	9	9	24		1 340	1 680	1 680	4 560		3 200	9 260	11 000	710	2 420	3 760	3,2	10,3	17,2	3,82	A++	7,80	415
		7	9	12	12		1 530	1 910	2 680	2 680		2 550	8 800	10 740	680	2 290	3 630	3,1	9,8	16,6	3,84	A++	8,01	385
		7	9	12	18		1 400	1 750	2 450	3 500		3 150	9 100	10 900	700	2 410	3 700	3,2	10,3	16,9	3,78	A++	7,78	409
		7	9	12	24		1 280	1 600	2 240	4 350		3 240	9 470	11 000	720	2 530	3 770	3,3	10,8	17,3	3,75	A++	7,79	425
		7	9	18	18		1 300	1 620	3 240	3 240		3 200	9 400	11 000	710	2 510	3 760	3,2	10,7	17,2	3,75	A++	7,79	422
		7	9	18	24		1 200	1 500	3 010	4 090		3 290	9 800	11 000	730	2 630	3 780	3,3	11,2	17,3	3,73	A++	7,80	440
		7	12	12	12		1 440	2 520	2 520	2 520		2 760	9 000	10 900	690	2 340	3 690	3,2	10,0	16,9	3,84	A++	8,02	393
		7	12	12	18		1 330	2 330	2 330	3 330		3 150	9 320	11 000	700	2 470	3 750	3,2	10,5	17,2	3,78	A++	7,79	418
		7	12	12	24		1 240	2 170	2 170	4 220		3 240	9 800	11 000	720	2 630	3 770	3,3	11,2	17,3	3,73	A++	7,80	440
		7	12	18	18		1 270	2 210	3 160	3 160		3 240	9 800	11 000	720	2 630	3 770	3,3	11,2	17,3	3,73	A++	7,80	440
		7	12	18	24		1 140	1 980	2 830	3 850		3 330	9 800	11 000	740	2 630	3 790	3,4	11,2	17,3	3,73	A++	7,80	440
		7	18	18	18		1 160	2 880	2 880	2 880		3 290	9 800	11 000	730	2 630	3 780	3,3	11,2	17,3	3,73	A++	7,80	440
		9	9	9	9		2 210	2 210	2 210	2 210		2 510	8 840	10 270	670	2 330	3 460	3,1	9,9	15,8	3,80	A++	8,00	387
		9	9	9	12		1 980	1 980	1 980	2 770		2 550	8 710	10 430	680	2 290	3 520	3,1	9,8	16,1	3,80	A++	7,99	381
		9	9	9	18		1 800	1 800	1 800	3 600		2 760	9 000	10 900	690	2 390	3 690	3,2	10,2	16,9	3,76	A++	7,72	408
		9	9	9	24		1 640	1 640	1 640	4 460		3 200	9 380	11 000	710	2 520	3 760	3,2	10,7	17,2	3,72	A++	7,78	422
		9	9	12	12		1 850	1 850	2 600	2 600		2 720	8 900	10 740	680	2 350	3 630	3,1	10,0	16,6	3,78	A++	8,00	390
		9	9	12	18		1 700	1 700	2 390	3 410		3 150	9 200	11 000	700	2 430	3 750	3,2	10,4	17,2	3,78	A++	7,79	413
		9	9	12	24		1 600	1 600	2 240	4 360		3 240	9 800	11 000	720	2 630	3 770	3,3	11,2	17,3	3,73	A++	7,80	440
		9	9	18	18		1 630	1 630	3 270	3 270		3 200	9 800	11 000	710	2 630	3 760	3,2	11,2	17,2	3,73	A++	7,80	440
		9	9	18	24		1 460	1 460	2 920	3 960		3 290	9 800	11 000	730	2 630	3 780	3,3	11,2	17,3	3,73	A++	7,80	440
		9	12	12	12		1 750	2 450	2 450	2 450		3 110	9 100	10 900	690	2 430	3 690	3,2	10,4	16,9	3,74	A++	8,00	398
		9	12	12	18		1 620	2 270	2 270	3 240		3 150	9 400	11 000	700	2 520	3 750	3,2	10,7	17,2	3,73	A++	7,79	423
		9	12	12	24		1 510	2 100	2 100	4 090		3 240	9 800	11 000	720	2 630	3 770	3,3	11,2	17,3	3,73	A++	7,80	440
		9	12	18	18		1 540	2 140	3 060	3 060		3 240	9 800	11 000	720	2 630	3 770	3,3	11,2	17,3	3,73	A++	7,80	440
		12	12	12	12		2 330	2 330	2 330	2 330		3 110	9 320	11 000	690	2 830	3 740	3,2	12,1	17,1	3,29	A++	7,79	419
		12	12	12	18		2 210	2 210	2 210	3 170		3 200	9 800	11 000	710	2 630	3 760	3,2	11,2	17,2	3,73	A++	7,80	440
		12	12	12	24		1 980	1 980	1 980	3 860		3 290	9 800	11 000	730	2 630	3 780	3,3	11,2	17,3	3,73	A++	7,80	440
		12	12	18	18		2 020	2 020	2 880	2 880		3 240	9 800	11 000	720	2 630	3 770	3,3	11,2	17,3	3,73	A++	7,80	440

System Multi Split

Wskazówki dotyczące łączenia

4-6. AJ100TXJ5KG/EU

Jednostka zewnętrzna		A	B	C	D	E	Wydajność chłodzenia W A	B	C	D	E	Moc W MIN.	STD	MAKS.	Pobór mocy W MIN.	STD	MAKS.	Prąd A MIN.	STD	MAKS.	Efektywność energ. Chłodzenia przy 35 °C/27 °C EER	Wydajność sezonowa (zgodnie z EN14825) Klasa	SEER	Qce kWh
AJ100TXJ5KG	5 Jednostka	7	7	7	7	7	1 900	1 900	1 900	1 900	1 900	2 630	9 500	10 270	700	2 570	3 490	3,2	11,5	16,0	3,69	A++	7,78	427
		7	7	7	7	9	1 820	1 820	1 820	1 820	2 270	2 630	9 550	10 430	700	2 600	3 550	3,2	11,6	16,2	3,68	A++	7,78	430
		7	7	7	7	12	1 680	1 680	1 680	1 680	2 940	2 660	9 660	10 740	710	2 630	3 650	3,2	11,7	16,7	3,68	A++	7,78	434
		7	7	7	7	18	1 540	1 540	1 540	1 540	3 840	3 240	10 000	10 900	720	2 750	3 720	3,3	12,2	17,0	3,64	A++	7,79	449
		7	7	7	7	24	1 350	1 350	1 350	1 350	4 600	3 330	10 000	11 000	740	2 750	3 790	3,4	12,2	17,3	3,64	A++	7,79	449
		7	7	7	9	9	1 750	1 750	1 750	2 180	2 180	2 630	9 610	10 430	700	2 610	3 550	3,2	11,6	16,2	3,68	A++	7,78	432
		7	7	7	9	12	1 620	1 620	1 620	2 020	2 830	2 840	9 710	10 740	710	2 670	3 650	3,2	11,9	16,7	3,64	A++	7,77	437
		7	7	7	9	18	1 480	1 480	1 480	1 860	3 700	3 240	10 000	11 000	720	2 730	3 770	3,3	12,1	17,3	3,66	A++	7,79	449
		7	7	7	9	24	1 310	1 310	1 310	1 630	4 440	3 330	10 000	11 000	740	2 730	3 790	3,4	12,1	17,3	3,66	A++	7,79	449
		7	7	7	12	12	1 540	1 540	1 540	2 690	2 690	3 200	10 000	10 900	710	2 750	3 710	3,2	12,2	17,0	3,64	A++	7,79	449
		7	7	7	12	18	1 380	1 380	1 380	2 410	3 450	3 290	10 000	11 000	730	2 760	3 780	3,3	12,3	17,3	3,62	A++	7,78	450
		7	7	7	12	24	1 230	1 230	1 230	2 150	4 160	3 380	10 000	11 000	750	2 760	3 800	3,4	12,3	17,4	3,62	A++	7,78	450
		7	7	7	18	18	1 240	1 240	1 240	3 140	3 140	3 330	10 000	11 000	740	2 760	3 790	3,4	12,3	17,3	3,62	A++	7,78	450
		7	7	9	9	9	1 680	1 680	2 100	2 100	2 100	2 630	9 660	10 740	700	2 630	3 650	3,2	11,7	16,7	3,68	A++	7,78	434
		7	7	9	9	12	1 600	1 600	2 000	2 000	2 800	2 840	10 000	10 900	710	2 750	3 710	3,2	12,2	17,0	3,64	A++	7,79	449
		7	7	9	9	18	1 430	1 430	1 790	1 790	3 560	3 240	10 000	11 000	720	2 760	3 770	3,3	12,3	17,3	3,62	A++	7,78	450
		7	7	9	9	24	1 270	1 270	1 580	1 580	4 300	3 330	10 000	11 000	740	2 760	3 790	3,4	12,3	17,3	3,62	A++	7,78	450
		7	7	9	12	12	1 480	1 480	1 860	2 590	2 590	3 200	10 000	11 000	710	2 750	3 760	3,2	12,2	17,2	3,64	A++	7,79	449
		7	7	9	12	18	1 330	1 330	1 680	2 330	3 330	3 290	10 000	11 000	730	2 780	3 780	3,3	12,3	17,3	3,60	A++	7,78	450
		7	7	9	12	24	1 190	1 190	1 490	2 080	4 050	3 380	10 000	11 000	750	2 780	3 800	3,4	12,3	17,4	3,60	A++	7,78	450
		7	7	9	18	18	1 210	1 210	1 520	3 030	3 030	3 330	10 000	11 000	740	2 780	3 790	3,4	12,3	17,3	3,60	A++	7,78	450
		7	7	12	12	12	1 370	1 370	2 420	2 420	2 420	3 240	10 000	11 000	720	2 750	3 770	3,3	12,2	17,3	3,64	A++	7,79	449
		7	7	12	12	18	1 250	1 250	2 190	2 190	3 120	3 290	10 000	11 000	730	2 760	3 780	3,3	12,3	17,3	3,62	A++	7,78	450
		7	9	9	9	9	1 620	2 020	2 020	2 020	2 020	2 800	9 700	10 740	700	2 610	3 650	3,2	11,6	16,7	3,71	A++	7,79	436
		7	9	9	9	12	1 550	1 920	1 920	1 920	2 690	3 200	10 000	10 900	710	2 750	3 710	3,2	12,2	17,0	3,64	A++	7,79	449
		7	9	9	9	18	1 390	1 720	1 720	1 720	3 450	3 240	10 000	11 000	720	2 760	3 770	3,3	12,3	17,3	3,62	A++	7,78	450
		7	9	9	9	24	1 240	1 530	1 530	1 530	4 170	3 330	10 000	11 000	740	2 760	3 790	3,4	12,3	17,3	3,62	A++	7,78	450
		7	9	9	12	12	1 440	1 790	1 790	2 490	2 490	3 200	10 000	11 000	710	2 720	3 760	3,2	12,1	17,2	3,68	A++	7,78	434
		7	9	9	12	18	1 290	1 610	1 610	2 260	3 230	3 290	10 000	11 000	730	2 760	3 780	3,3	12,3	17,3	3,62	A++	7,78	450
		7	9	9	12	24	1 160	1 450	1 450	2 020	3 920	3 380	10 000	11 000	750	2 760	3 800	3,4	12,3	17,4	3,62	A++	7,78	450
		7	9	9	18	18	1 180	1 470	1 470	2 940	2 940	3 330	10 000	11 000	740	2 780	3 790	3,4	12,3	17,3	3,60	A++	7,78	450
		7	9	12	12	12	1 340	1 670	2 330	2 330	2 330	3 240	10 000	11 000	720	2 750	3 770	3,3	12,2	17,3	3,64	A++	7,79	449
		7	9	12	12	18	1 210	1 520	2 120	2 120	3 030	3 290	10 000	11 000	730	2 750	3 780	3,3	12,2	17,3	3,64	A++	7,79	449
		7	12	12	12	12	1 240	2 190	2 190	2 190	2 190	3 240	10 000	11 000	720	2 750	3 770	3,3	12,2	17,3	3,64	A++	7,79	449
		9	9	9	9	9	2 000	2 000	2 000	2 000	2 000	3 000	10 000	11 000	700	2 750	3 700	3,2	12,2	16,9	3,64	A++	7,79	449
		9	9	9	9	12	1 850	1 850	1 850	1 850	2 600	3 200	10 000	11 000	710	2 750	3 760	3,2	12,2	17,2	3,64	A++	7,79	449
		9	9	9	9	18	1 670	1 670	1 670	1 670	3 320	3 240	10 000	11 000	720	2 760	3 770	3,3	12,3	17,3	3,62	A++	7,78	450
		9	9	9	9	24	1 490	1 490	1 490	1 490	4 040	3 330	10 000	11 000	740	2 760	3 790	3,4	12,3	17,3	3,62	A++	7,78	450
		9	9	9	12	12	1 720	1 720	1 720	2 420	2 420	3 200	10 000	11 000	710	2 750	3 760	3,2	12,2	17,2	3,64	A++	7,79	449
		9	9	9	12	18	1 560	1 560	1 560	2 190	3 130	3 290	10 000	11 000	730	2 760	3 780	3,3	12,3	17,3	3,62	A++	7,78	450
		9	9	12	12	12	1 610	1 610	2 260	2 260	2 260	3 240	10 000	11 000	720	2 750	3 770	3,3	12,2	17,3	3,64	A++	7,79	449
		9	9	12	12	18	1 470	1 470	2 060	2 060	2 940	3 290	10 000	11 000	730	2 760	3 780	3,3	12,3	17,3	3,62	A++	7,78	450
		9	12	12	12	12	1 520	2 120	2 120	2 120	2 120	3 240	10 000	11 000	720	2 750	3 770	3,3	12,2	17,3	3,64	A++	7,79	449

Ogrzewanie

Jednostka zewnętrzna		A	B	C	D	E	Wydajność ogrzewania W A	B	C	D	E	Moc W MIN.	STD	MAKS.	Pobór mocy W MIN.	STD	MAKS.	Prąd A MIN.	STD	MAKS.	Efektywność energ. Ogrzewania przy 7 °C/ 20 °C COP[1]	Wydajność sezonowa (zgodnie z EN14825) Klasa	SCOP	P konstrukcja kW	Qhe kWh
AJ100TXJ5KG	2 Jednostka	7	7				2 200	2 200				1 240	4 400	5 530	460	1 070	1 520	2,1	4,6	7,0	4,10	A+	4,16	3,05	1 028
		7	9				2 200	3 300				1 240	5 500	6 790	460	1 360	1 850	2,1	5,8	8,5	4,05	A+	4,15	4,21	1 418
		7	12				2 200	4 000				1 270	6 200	7 580	470	1 490	2 060	2,2	6,3	9,4	4,15	A+	4,19	4,91	1 638
		7	18				2 200	6 000				1 300	8 200	10 110	480	2 010	2 750	2,2	8,6	12,6	4,08	A+	4,09	5,88	2 010
		7	24				2 200	7 800				1 500	10 000	12 480	500	2 490	3 390	2,3	10,6	15,5	4,01	A+	4,03	7,70	2 671
		9	9				3 300	3 300				1 240	6 600	8 220	460	1 630	2 230	2,1	6,9	10,2	4,06	A+	4,19	4,91	1 638
		9	12				3 300	4 000				1 270	7 300	9 010	470	1 810	2 440	2,2	7,7	11,2	4,04	A+	4,19	4,91	1 638
		9	18				3 300	6 000				1 300	9 300	11 690	480	2 320	3 160	2,2	9,9	14,5	4,01	A+	4,03	7,70	2 671
		9	24				3 150	7 450				1 500	10 600	13 110	500	2 640	3 560	2,3	11,2	16,3	4,02	A+	4,03	7,70	2 671
		12	12				4 000	4 000				1 270	8 000	9 800	470	1 940	2 650	2,2	8,3	12,1	4,13	A+	4,19	4,91	1 638
		12	18				4 000	6 000				1 470	10 000	12 320	490	2 490	3 330	2,2	10,6	15,2	4,01	A+	4,03	7,70	2 671
		12	24				3 590	7 010				1 530	10 600	13 110	510	2 670	3 560	2,3	11,4	16,3	3,97	A+	4,03	7,70	2 671
		18	18				5 300	5 300				1 650	10 600	13 110	500	2 660	3 560	2,3	11,3	16,3	3,99	A+	4,03	7,70	2 671
		18	24				4 610	5 990				1 820	10 600	13 110	520	2 640	3 580	2,4	11,2	16,4	4,02	A+	4,03	7,70	2 671
		24	24				5 300	5 300				2 160	10 600	12 960	540	2 640	3 560	2,5	11,2	16,3	4,02	A+	4,03	7,70	2 671
	3 Jednostka	7	7	7			2 200	2 200	2 200			1 320	6 600	7 580	490	1 590	2 090	2,2	6,8	9,6	4,14	A+	4,18	5,65	1 893
		7	7	9			2 200	2 200	3 300			1 320	7 700	9 010	490	1 850	2 460	2,2	7,9	11,3	4,17	A+	4,18	5,65	1 893
		7	7	12			2 200	2 200	4 000			1 350	8 400	9 800	500	2 030	2 680	2,3	8,6	12,3	4,14	A+	4,23	5,88	1 939
		7	7	18			2 050	2 050	5 590			1 530	9 690	12 170	510	2 380	3 320	2,3	10,1	15,2	4,08	A+	4,25	7,91	2 607
		7	7	24			1 780	1 780	6 300			1 750	9 860	12 170	530	2 420	3 340	2,4	10,3	15,3	4,08	A+	4,25	7,91	2 607
		7	9	9			2 200	3 300	3 300			1 320	8 800	10 740	490	2 110	2 920	2,2	9,0	13,4	4,18	A+	4,23	5,88	1 939
		7	9	12			2 200	3 300	4 000			1 350	9 500	11 380	500	2 350	3 090	2,3	10,0	14,1	4,05	A+	4,25	7,91	2 607
		7	9	18			1 870	2 810	5 110			1 530	9 790	11 850	510	2 400	3 230	2,3	10,2	14,8	4,08	A+	4,25	7,91	2 607
		7	9	24			1 650	2 470	5 850			1 860	9 970	12 170	530	2 440	3 340	2,4	10,4	15,3	4,08	A+	4,25	7,91	2 607
		7	12	12			2 090	3 790	3 790			1 500	9 670	12 170	500	2 370	3 310	2,3	10,1	15,1	4,08	A+	4,25	7,91	2 607
		7	12	18			1 780	3 230	4 850			1 720	9 860	12 170	520	2 420	3 320	2,4	10,3	15,2	4,07	A+	4,25	7,91	2 607
		7	12	24			1 580	2 870	5 590			1 890	10 040	12 320	540	2 440	3 380	2,5	10,4	15,5	4,11	A+	4,25	7,91	2 607
		7	18	18			1 560	4 250	4 250			1 860	10 060	12 320	530	2 450	3 380	2,4	10,4	15,5	4,10	A+	4,25	7,91	2 607
		7	18	24			1 490	4 050	5 270			2 200	10 810	12 800	550	2 610	3 520	2,5	11,1	16,1	4,14	A+	4,25	7,91	2 607
		7	24	24			1 360	4 820	4 820			2 280	11 000	12 960	570	2 640	3 590	2,6	11,2	16,4	4,16	A+	4,25	7,91	2 607
		9	9	9			3 210	3 210	3 210			1 470	9 630	11 850	490	2 360	3 210	2,2	10,1	14,7	4,08	A+	4,23	5,88	1 939
		9	9	12			3 020	3 020	3 660			1 500	9 700	11 530	500	2 340	3 140	2,3	10,0	14,4	4,15	A+	4,25	7,91	2 607
		9	9	18			2 590	2 590	4 710			1 680	9 890	12 320	510	2 410	3 360	2,3	10,3	15,4	4,11	A+	4,25	7,91	2 607
		9	9	24			2 440	2 440	5 770			1 860	10 650	12 480	530	2 620	3 420	2,4	11,2	15,7	4,07	A+	4,25	7,91	2 607
		9	12	12			2 850	3 460	3 460			1 500	9 770	11 850	500	2 340	3 220	2,3	10,0	14,7	4,17	A+	4,25	7,91	2 607
		9	12	18			2 470	3 000	4 500			1 820	9 970	12 170	520	2 410	3 320	2,4	10,3	15,2	4,14	A+	4,25	7,91	2 607
		9	12	24			2 340	2 840	5 540			1 890	10 720	12 480	540	2 650	3 430	2,5	11,3	15,7	4,05	A+	4,25	7,91	2 607
		9	18	18			2 320	4 210	4 210			1 860	10 740	12 480	530	2 650	3 420	2,4	11,3	15,7	4,05	A+	4,25	7,91	2 607
		9	18	24			2 120	3 860	5 020			2 200	11 000	12 960	550	2 700	3 570	2,5	11,5	16,3	4,08	A+	4,25	7,91	2 607
		9	24	24			1 920	4 540	4 540			2 280	11 000	13 110	570	2 290	3 630	2,6	9,8	16,6	4,80	A+	4,25	7,91	2 607
		12	12	12			3 280	3 280	3 280			1 680	9 840	12 170	510	2 350	3 310	2,3	10,0	15,1	4,18	A+	4,25	7,91	2 607
		12	12	18			2 870	2 870	4 300			1 820	10 040	12 320	520	2 440	3 370	2,4	10,4	15,4	4,11	A+	4,25	7,91	2 607
		12	12	24			2 730	2 730	5 330			2 160	10 790	12 800	540	2 610	3 510	2,5	11,1	16,1	4,13	A+	4,25	7,91	2 607
		12	18	18			2 700	4 050	4 050			2 160	10 800	12 800	540	2 610	3 510	2,5	11,1	16,1	4,14	A+	4,25	7,91	2 607
		12	18	24			2 470	3 710	4 820			2 240	11 000	12 960	560	2 660	3 570	2,6	11,3	16,3	4,13	A+	4,25	7,91	2 607
		12	24	24			2 240	4 380	4 380			2 320	11 000	13 430	580	2 660	3 720	2,7	11,3	17,0	4,13	A+	4,25	7,91	2 607
		18	18	18			3 660	3 670	3 670			2 200	11 000	12 960	550	2 660	3 570	2,5	11,3	16,3	4,13	A+	4,25	7,91	2 607
		18	18	24			3 330	3 330	4 340			2 280	11 000	13 430	570	2 660	3 710	2,6	11,3	17,0	4,13	A+	4,25	7,91	2 607

System Multi Split

Wskazówki dotyczące łączenia

Jednostka zewnętrzna		A	B	C	D	E	Wydajność ogrzewania W A	B	C	D	E	Moc W MIN.	STD	MAKS.	Pobór mocy W MIN.	STD	MAKS.	Prąd A MIN.	STD	MAKS.	Efektywność energ. Ogrzewania przy 7 °C/ 20 °C COP[1]	Wydajność sezonowa (zgodnie z EN14825) Klasa	SCOP	P konstrukcja kW	Qhe kWh
AJ100TXJ5KG	4 Jednostka	7	7	7	7		2 200	2 200	2 200	2 200		1 400	8 800	9 800	520	2 110	2 700	2,4	9,0	12,4	4,18	A+	4,25	7,91	2 607
		7	7	7	9		2140	2140	2140	3 210		1 560	9 630	11 380	520	2 320	3120	2,4	9,9	14,3	4,15	A+	4,25	7,91	2 607
		7	7	7	12		2 010	2 010	2 010	3 660		1 590	9 690	12 170	530	2 330	3 330	2,4	9,9	15,2	4,15	A+	4,25	7,91	2 607
		7	7	7	18		1 730	1 730	1 730	4 710		1 780	9 900	12 170	540	2 410	3 350	2,5	10,3	15,3	4,11	A+	4,25	7,91	2 607
		7	7	7	24		1 630	1 630	1 630	5 770		1 960	10 660	12 320	560	2 620	3 410	2,6	11,2	15,6	4,07	A+	4,25	7,91	2 607
		7	7	9	9		1 950	1 950	2 920	2 920		1 560	9 740	11 530	520	2 350	3 160	2,4	10,0	14,5	4,15	A+	4,25	7,91	2 607
		7	7	9	12		1 840	1 840	2 760	3 350		1 590	9 790	11 850	530	2 390	3 250	2,4	10,2	14,9	4,09	A+	4,25	7,91	2 607
		7	7	9	18		1 610	1 610	2 410	4 380		1 890	10 010	12 170	540	2 440	3 350	2,5	10,4	15,3	4,11	A+	4,25	7,91	2 607
		7	7	9	24		1 530	1 530	2 290	5 410		1 960	10 760	12 480	560	2 620	3 450	2,6	11,2	15,8	4,10	A+	4,25	7,91	2 607
		7	7	12	12		1 750	1 750	3 190	3 190		1 750	9 880	12 170	530	2 360	3 340	2,4	10,1	15,3	4,19	A+	4,25	7,91	2 607
		7	7	12	18		1 630	1 630	2 960	4 440		1 930	10 660	12 320	550	2 610	3 390	2,5	11,1	15,5	4,09	A+	4,25	7,91	2 607
		7	7	12	24		1 470	1 470	2 670	5 210		2 280	10 820	12 800	570	2 630	3 540	2,6	11,2	16,2	4,11	A+	4,25	7,91	2 607
		7	7	18	18		1 460	1 460	3 970	3 970		2 240	10 860	12 800	560	2 640	3 530	2,6	11,2	16,2	4,11	A+	4,25	7,91	2 607
		7	7	18	24		1 330	1 330	3 630	4 710		2 320	11 000	12 960	580	2 680	3 600	2,7	11,4	16,5	4,10	A+	4,25	7,91	2 607
		7	9	9	9		1 790	2 690	2 690	2 690		1 720	9 860	12 170	520	2 390	3 330	2,4	10,2	15,2	4,13	A+	4,25	7,91	2 607
		7	9	9	12		1 710	2 560	2 560	3 100		1 750	9 930	12 320	530	2 410	3 370	2,4	10,3	15,4	4,12	A+	4,25	7,91	2 607
		7	9	9	18		1 590	2 380	2 380	4 330		1 890	10 680	12 480	540	2 620	3 430	2,5	11,2	15,7	4,08	A+	4,25	7,91	2 607
		7	9	9	24		1 440	2 160	2 160	5 100		2 240	10 860	12 960	560	2 670	3 580	2,6	11,4	16,4	4,07	A+	4,25	7,91	2 607
		7	9	12	12		1 630	2 440	2 960	2 960		1 860	9 990	12 170	530	2 440	3 340	2,4	10,4	15,3	4,10	A+	4,25	7,91	2 607
		7	9	12	18		1 530	2 290	2 780	4 170		1 930	10 770	12 480	550	2 640	3 440	2,5	11,2	15,7	4,08	A+	4,25	7,91	2 607
		7	9	12	24		1 400	2 100	2 540	4 960		2 280	11 000	12 960	570	2 680	3 580	2,6	11,4	16,4	4,11	A+	4,25	7,91	2 607
		7	9	18	18		1 390	2 070	3 770	3 770		2 240	11 000	12 960	560	2 680	3 580	2,6	11,4	16,4	4,11	A+	4,25	7,91	2 607
		7	9	18	24		1 250	1 880	3 420	4 450		2 320	11 000	13 110	580	2 680	3 640	2,7	11,4	16,7	4,11	A+	4,25	7,91	2 607
		7	12	12	12		1 560	2 830	2 830	2 830		1 890	10 050	12 320	540	2 420	3 380	2,5	10,3	15,5	4,15	A+	4,25	7,91	2 607
		7	12	12	18		1 470	2 670	2 670	4 010		2 200	10 820	12 800	550	2 650	3 520	2,5	11,3	16,1	4,08	A+	4,25	7,91	2 607
		7	12	12	24		1 350	2 440	2 440	4 770		2 280	11 000	12 960	570	2 680	3 590	2,6	11,4	16,4	4,11	A+	4,25	7,91	2 607
		7	12	18	18		1 330	2 410	3 630	3 630		2 280	11 000	12 960	570	2 680	3 580	2,6	11,4	16,4	4,11	A+	4,25	7,91	2 607
		7	12	18	24		1 210	2 200	3 300	4 290		2 360	11 000	13 430	590	2 680	3 730	2,7	11,4	17,1	4,11	A+	4,25	7,91	2 607
		7	18	18	18		1 190	3 270	3 270	3 270		2 320	11 000	13 430	580	2 680	3 720	2,7	11,4	17,0	4,11	A+	4,25	7,91	2 607
		9	9	9	9		2 490	2 490	2 490	2 490		1 820	9 960	12 480	520	2 310	3 410	2,4	9,8	15,6	4,32	A+	4,32	7,91	2 564
		9	9	9	12		2 380	2 380	2 380	2 880		1 860	10 020	12 320	530	2 340	3 370	2,4	10,0	15,4	4,28	A+	4,25	7,91	2 607
		9	9	9	18		2 240	2 240	2 240	4 080		2160	10 800	12 800	540	2 610	3 510	2,5	11,1	16,1	4,14	A+	4,25	7,91	2 607
		9	9	9	24		2 050	2 050	2 050	4 850		2 240	11 000	12 960	560	2 680	3 580	2,6	11,4	16,4	4,11	A+	4,25	7,91	2 607
		9	9	12	12		2 410	2 410	2 920	2 920		1 860	10 660	12 480	530	2 510	3 420	2,4	10,7	15,7	4,24	A+	4,25	7,91	2 607
		9	9	12	18		2 160	2 160	2 620	3 930		2 200	10 870	12 960	550	2 630	3 560	2,5	11,2	16,3	4,13	A+	4,25	7,91	2 607
		9	9	12	24		1 970	1 970	2 400	4 660		2 280	11 000	13 110	570	2 680	3 620	2,6	11,4	16,6	4,11	A+	4,25	7,91	2 607
		9	9	18	18		1 950	1 950	3 550	3 550		2 240	11 000	13 110	560	2 680	3 620	2,6	11,4	16,6	4,11	A+	4,25	7,91	2 607
		9	9	18	24		1780	1780	3 240	4 200		2 320	11 000	13 590	580	2 680	3 760	2,7	11,4	17,2	4,11	A+	4,25	7,91	2 607
		9	12	12	12		2 320	2 810	2 810	2 810		1 890	10 750	12 480	540	2 600	3 430	2,5	11,1	15,7	4,13	A+	4,25	7,91	2 607
		9	12	12	18		2100	2 540	2 540	3 820		2 200	11 000	12 960	550	2 680	3 570	2,5	11,4	16,3	4,11	A+	4,25	7,91	2 607
		9	12	12	24		1 910	2300	2300	4 490		2 280	11 000	13 110	570	2 680	3 630	2,6	11,4	16,6	4,11	A+	4,25	7,91	2 607
		9	12	18	18		1 880	2 280	3 420	3 420		2 280	11 000	13 110	570	2 680	3 620	2,6	11,4	16,6	4,11	A+	4,25	7,91	2 607
		12	12	12	12		2 700	2 700	2 700	2 700		2160	10 800	12 800	540	2 610	3 510	2,5	11,1	16,1	4,14	A+	4,25	7,91	2 607
		12	12	12	18		2 440	2 440	2 440	3 680		2 240	11 000	12 960	560	2 680	3 570	2,6	11,4	16,3	4,11	A+	4,25	7,91	2 607
		12	12	12	24		2 220	2 220	2 220	4 340		2 320	11 000	13 430	580	2 680	3 720	2,7	11,4	17,0	4,11	A+	4,25	7,91	2 607
		12	12	18	18		2 200	2 200	3 300	3 300		2 280	11 000	13 430	570	2 680	3 710	2,6	11,4	17,0	4,11	A+	4,25	7,91	2 607

Jednostka zewnętrzna		A	B	C	D	E	Wydajność ogrzewania W A	B	C	D	E	Moc W MIN.	STD	MAKS.	Pobór mocy W MIN.	STD	MAKS.	Prąd A MIN.	STD	MAKS.	Efektywność energ. Ogrzewania przy 7 °C/ 20 °C COP[1]	Wydajność sezonowa (zgodnie z EN14825) Klasa	SCOP	P konstrukcja kW	Qhe kWh
AJ100TXJ5KG	5 Jednostka	7	7	7	7	7	2 200	2 200	2 200	2 200	2 200	1 650	11 000	13 110	550	2 560	3 610	2,5	11,7	16,5	4,30	A+	4,25	7,91	2 607
		7	7	7	7	9	2 080	2 080	2 080	2 080	3 120	1 820	11 440	12 960	550	2 670	3 570	2,5	12,2	16,3	4,28	A+	4,25	7,91	2 607
		7	7	7	7	12	1 990	1 990	1 990	1 990	3 620	1 850	11 580	13 110	560	2 720	3 610	2,6	12,4	16,5	4,26	A+	4,25	7,91	2 607
		7	7	7	7	18	1 710	1 710	1 710	1 710	4 660	2 000	11 500	13 430	570	2 700	3 710	2,6	12,3	17,0	4,26	A+	4,25	7,91	2 607
		7	7	7	7	24	1 580	1 580	1 580	1 580	5 610	2 360	11 930	13 750	590	2 810	3 810	2,7	12,8	17,4	4,24	A+	4,25	7,91	2 607
		7	7	7	9	9	1 950	1950	1 950	2 930	2 930	1 930	11 710	13 430	550	2 750	3 690	2,5	12,5	16,9	4,26	A+	4,25	7,91	2 607
		7	7	7	9	12	1 880	1 880	1 880	2 820	3 420	1 960	11 880	13 110	560	2 800	3 610	2,6	12,7	16,5	4,24	A+	4,25	7,91	2 607
		7	7	7	9	18	1 630	1 630	1 630	2 440	4 450	2 280	11 780	13 590	570	2 790	3 750	2,6	12,7	17,2	4,22	A+	4,25	7,91	2 607
		7	7	7	9	24	1 490	1 490	1 490	2 240	5 290	2 360	12 000	13 900	590	2 820	3 860	2,7	12,8	17,7	4,26	A+	4,25	7,91	2 607
		7	7	7	12	12	1 730	1730	1 730	3 140	3 140	1 960	11 470	13 430	560	2 680	3 700	2,6	12,2	16,9	4,28	A+	4,25	7,91	2 607
		7	7	7	12	18	1 580	1 580	1 580	2 880	4 320	2 320	11 940	13 750	580	2 830	3 800	2,7	12,9	17,4	4,22	A+	4,25	7,91	2 607
		7	7	7	12	24	1 430	1430	1 430	2 620	5 090	2 400	12 000	14 000	600	2 830	3 940	2,7	12,9	18,0	4,24	A+	4,25	7,91	2 607
		7	7	7	18	18	1 420	1 420	1 420	3 870	3 870	2 360	12 000	14 000	590	2 830	3 940	2,7	12,9	18,0	4,24	A+	4,25	7,91	2 607
		7	7	9	9	9	1 840	1 840	2 760	2 760	2 760	1 930	11 960	13 430	550	2 810	3 690	2,5	12,8	16,9	4,26	A+	4,25	7,91	2 607
		7	7	9	9	12	1 690	1 690	2 540	2 540	3 080	1 960	11 540	13 590	560	2 700	3 740	2,6	12,3	17,1	4,28	A+	4,25	7,91	2 607
		7	7	9	9	18	1 550	1550	2 330	2 330	4 240	2 280	12 000	13 900	570	2 820	3 840	2,6	12,8	17,6	4,26	A+	4,25	7,91	2 607
		7	7	9	9	24	1 400	1 400	2110	2110	4 980	2 360	12 000	14 000	590	2 820	3 940	2,7	12,8	18,0	4,26	A+	4,25	7,91	2 607
		7	7	9	12	12	1 640	1 640	2 470	2 990	2 990	2 240	11 730	13 590	560	2 750	3 740	2,6	12,5	17,1	4,26	A+	4,25	7,91	2 607
		7	7	9	12	18	1 490	1 490	2 240	2 710	4 070	2 320	12 000	13 900	580	2 840	3 840	2,7	12,9	17,6	4,22	A+	4,25	7,91	2 607
		7	7	9	12	24	1 350	1350	2 040	2 460	4 800	2 400	12 000	14 000	600	2 840	3 940	2,7	12,9	18,0	4,22	A+	4,25	7,91	2 607
		7	7	9	18	18	1 340	1 340	2 020	3 650	3 650	2 360	12 000	14 000	590	2 840	3 940	2,7	12,9	18,0	4,22	A+	4,25	7,91	2 607
		7	7	12	12	12	1 600	1 600	2 900	2 900	2 900	2 280	11 900	13 750	570	2 780	3 790	2,6	12,6	17,3	4,28	A+	4,25	7,91	2 607
		7	7	12	12	18	1 430	1 430	2 610	2 610	3 920	2 320	12 000	14 000	580	2 840	3 930	2,7	12,9	18,0	4,22	A+	4,25	7,91	2 607
		7	9	9	9	9	1 670	2 500	2 500	2 500	2 500	1 930	11 670	13 590	550	2 720	3 730	2,5	12,4	17,1	4,29	A+	4,25	7,91	2 607
		7	9	9	9	12	1 620	2 420	2 420	2 420	2 940	2 240	11 820	13 750	560	2 760	3 780	2,6	12,6	17,3	4,28	A+	4,25	7,91	2 607
		7	9	9	9	18	1 460	2190	2190	2190	3 970	2 280	12 000	14 000	570	2 830	3 920	2,6	12,9	17,9	4,24	A+	4,25	7,91	2 607
		7	9	9	9	24	1 330	1990	1 990	1 990	4 700	2 360	12 000	14 000	590	2 830	3 940	2,7	12,9	18,0	4,24	A+	4,25	7,91	2 607
		7	9	9	12	12	1 570	2 350	2 360	2 860	2 860	2 240	12 000	13 900	560	2 820	3 830	2,6	12,8	17,5	4,26	A+	4,25	7,91	2 607
		7	9	9	12	18	1 400	2110	2110	2 550	3 830	2 320	12 000	14 000	580	2 870	3 920	2,7	13,0	17,9	4,18	A+	4,25	7,91	2 607
		7	9	9	12	24	1 290	1920	1 920	2 330	4 540	2 400	12 000	14 000	600	2 870	3 940	2,7	13,0	18,0	4,18	A+	4,25	7,91	2 607
		7	9	9	18	18	1 280	1900	1 900	3 460	3 460	2 360	12 000	14 000	590	2 860	3 940	2,7	13,0	18,0	4,20	A+	4,25	7,91	2 607
		7	9	12	12	12	1 520	2 260	2 740	2 740	2 740	2 280	12 000	13 900	570	2 850	3 830	2,6	12,9	17,5	4,21	A+	4,25	7,91	2 607
		7	9	12	12	18	1 360	2 030	2 460	2 460	3 690	2 320	12 000	14 000	580	2 850	3 930	2,7	12,9	18,0	4,21	A+	4,25	7,91	2 607
		7	12	12	12	12	1 440	2 640	2 640	2 640	2 640	2 280	12 000	14 000	570	2 830	3 920	2,6	12,9	17,9	4,24	A+	4,25	7,91	2 607
		9	9	9	9	9	2 400	2 400	2 400	2 400	2 400	3 400	12 000	14 000	550	2 820	3 900	2,5	12,8	17,8	4,26	A+	4,25	7,91	2 607
		9	9	9	9	12	2300	2300	2300	2300	2 800	2 240	12 000	13 900	560	2 820	3 820	2,6	12,8	17,5	4,25	A+	4,25	7,91	2 607
		9	9	9	9	18	2 060	2 060	2 060	2 060	3 760	2 280	12 000	14 000	570	2 840	3 920	2,6	12,9	17,9	4,23	A+	4,25	7,91	2 607
		9	9	9	9	24	1 890	1890	1 890	1 890	4 440	2 360	12 000	14 000	590	2 840	3 940	2,7	12,9	18,0	4,23	A+	4,25	7,91	2 607
		9	9	9	12	12	2 210	2 210	2 210	2 680	2 690	2 240	12 000	14 000	560	2 840	3 910	2,6	12,9	17,9	4,23	A+	4,25	7,91	2 607
		9	9	9	12	18	1 990	1990	1 990	2 410	3 620	2 320	12 000	14 000	580	2 830	3 920	2,7	12,9	17,9	4,24	A+	4,25	7,91	2 607
		9	9	12	12	12	2130	2130	2 580	2 580	2 580	2 280	12 000	14 000	570	2 840	3 910	2,6	12,9	17,9	4,23	A+	4,25	7,91	2 607
		9	9	12	12	18	1 920	1920	2 330	2 330	3 500	3 400	12 000	14 000	580	2 850	3 930	2,7	12,9	18,0	4,21	A+	4,25	7,91	2 607
		9	12	12	12	12	2 040	2 490	2 490	2 490	2 490	2 280	12 000	14 000	570	2 850	3 920	2,6	12,9	17,9	4,21	A+	4,25	7,91	2 607

1. EER i COP zadeklarowane tylko do celów odliczeń podatkowych obowiązujących w momencie utworzenia tego katalogu.
2. Wind-Free™ Elite AR07TXCAAWK, AR09TXCAAWK, AR12TXCAAWK.
3. Nie można podłączyć tylko jednej jednostki wewnętrznej do jednostki zewnętrznej.
4. Pobór mocy podawany wraz z jednostką wewnętrzną.

CLIMA COMFORT
www.clima-comfort.com.pl
tel: 91 422 70 32 / 697 677 767

System Multi Split